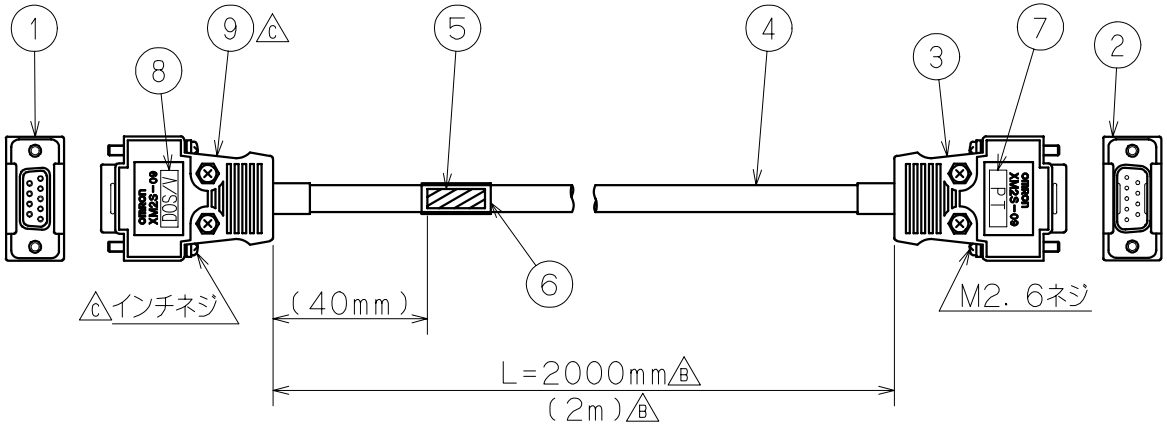

No.	名 称	形 式	数 量
1	コネクタ	XM2D-0901	1
2	コネクタ	XM2A-0901	1
3	コネクタ フード	XM2S-0911	1 C
4	ケーブル	※	1
5	ラベル(形式)	XW2Z-S002	1
6	熱収縮チューブ	φ8×50(透明)	1
7	ラベル	PT	1
8	ラベル	DOS/V	1
C 9	コネクタ フード	XM2S-0913	1

※ケーブル:UL2464 BC5P-SB AWG28(7/0.127)
ツイストペアインターフェイスケーブル 津田電線 又ハ相当品

ラベル内容

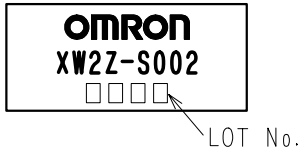

配線図

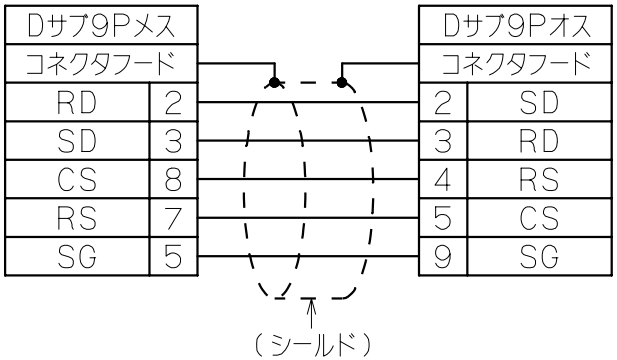

注1. LOT No. 表示(黒字印字)

2 7 6 4

- 4 → 西暦の末尾1桁
- 6 → 月(但し 10:X、11:Y、12:Z)
- 2 7 → 生産日

注2. ラベル(形式)ヲケーブル表面ニ巻キ ソノ上ニ
透明収縮チューブヲ収縮スルコト.

注3. フードカバーニ アース処理スルコト.

注4. 梱包ハ PE袋ニ1本入リトスル.