形CJ1W-ID261

形XW2D-40G6
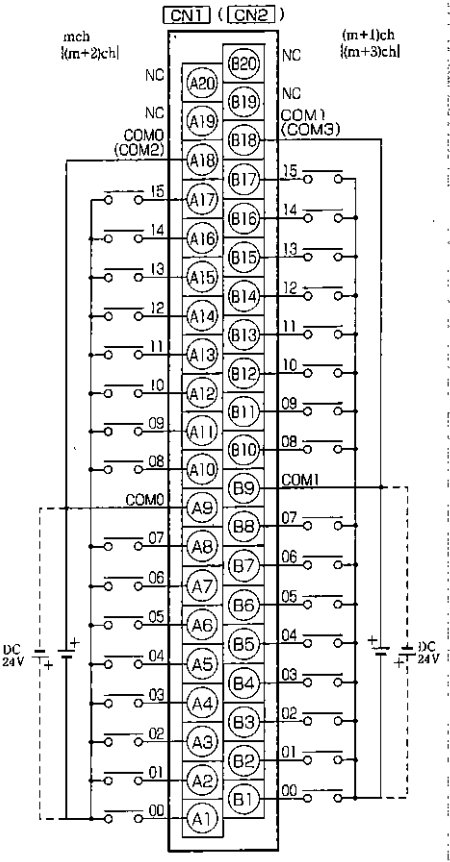
形XW2Z-□□□B