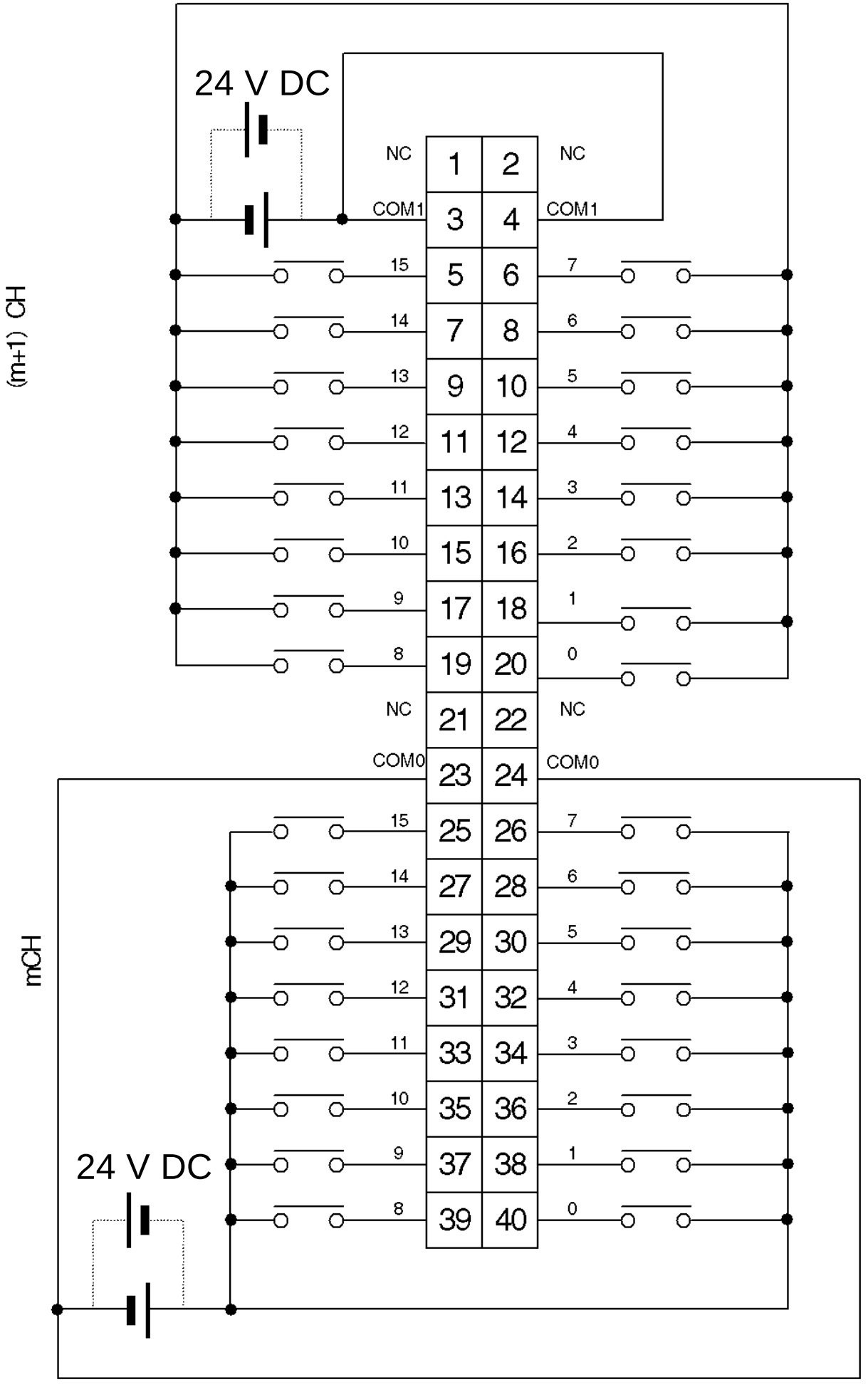
24 V DC
NC
1
2
NC
COM1
3
4
COM1
15
5
6
7
14
7
8
6
13
9
10
5
12
11
12
4
11
13
14
3
10
15
16
2
9
17
18
1
8
19
20
0
NC
21
22
NC
COM0
23
24
COM0
15
25
26
7
14
27
28
6
13
29
30
5
12
31
32
4
11
33
34
3
10
35
36
2
9
37
38
1
8
39
40
0
24 V DC
(m+1) CH
mCH