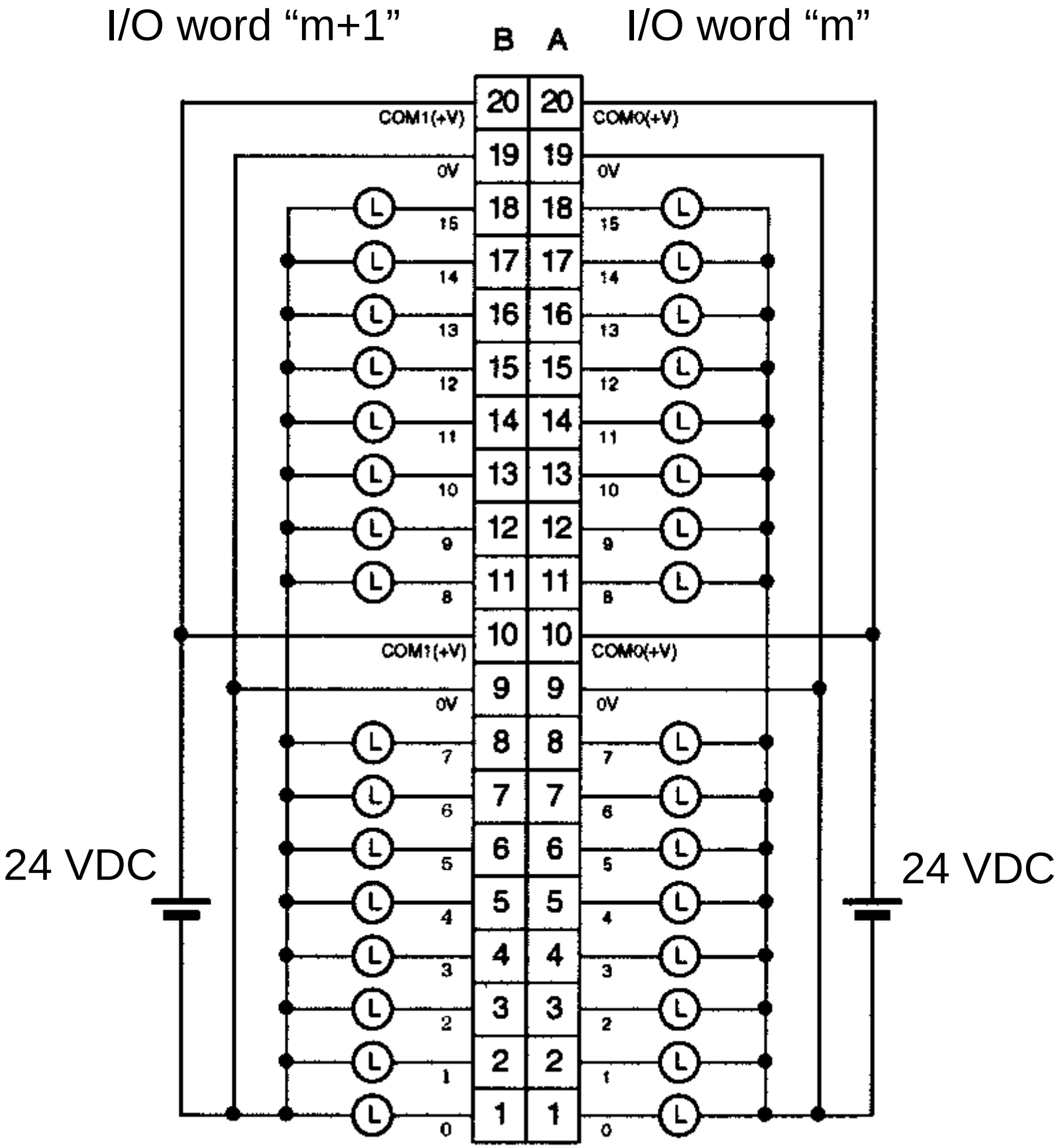
I/O word “m+1”
B
A
I/O word “m”
COM1(+V)
COM0(+V)
0V
15
14
13
12
11
10
9
8
7
6
5
4
3
2
1
0
24 VDC
24 VDC