212/215 Feu flash au Xénon - Fixation sur fond plat/sur équerre

Feu flash 212
(Fixation sur fond plat)

Feu flash 215
(Fixation sur équerre)

CARACTÉRISTIQUES TECHNIQUES/RÉFÉRENCES:

	Fixation sur fond plat 212	Fixation sur équerre 215
Dimensions (Ø x H):	58 mm x 97 mm	58 mm x 123 mm
Boîtier:	PA-GF, résistant aux chocs	
Matériau calotte:	Calotte : PC, transparent; Embase : PC	
Câblage:	Borniers à technologie CAGE CLAMP® max. 1,5 mm²	
Entrée de câble:	Diamètre de câble max. 10 mm	Diamètre de câble 3-6 mm
Installation:	Fixation sur fond plat avec joint	Fixation sur équerre incl. presse-étoupe M12 x 1,5 mm
Fréquence du flash:	Env. 0,75 Hz	
Puissance:	1 Ws	
Durée de vie:	4 x 10⁶ éclairs	

Fixation sur fond plat 212			
Tension:	24 V AC/DC	115 V AC	230 V AC
Consommation:	100 mA	20 mA	30 mA
rouge	**212 100 55**	**212 100 67**	**212 100 68**
orange	**212 300 55**	**212 300 67**	**212 300 68**

Fixation sur équerre 215			
Tension:	24 V AC/DC	115 V AC	230 V AC
Consommation:	100 mA	20 mA	30 mA
rouge	**215 100 55**	**215 100 67**	**215 100 68**
orange	**215 300 55**	**215 300 67**	**215 300 68**

SCHÉMAS:

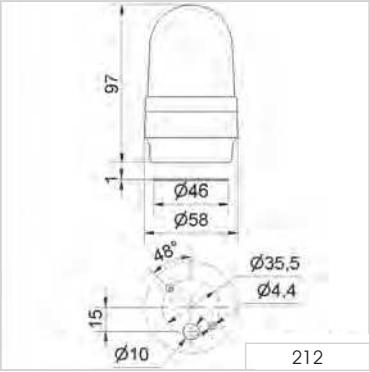

212

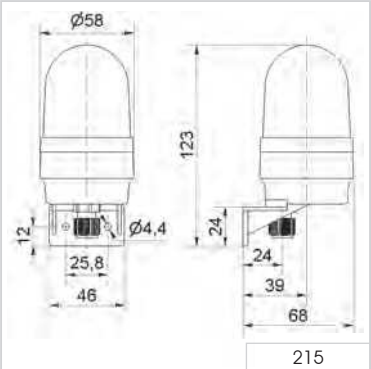

215

Indice de signalisation	
Feu flash au Xénon	4

Fixation sur fond plat — Fixation sur équerre