RK ROSE+KRIEGER

Systèmes de suspension

GT 48 ..... p.260

GT 50, 60, 80 ..... p. 270

Systèmes de suspension

Systèmes de suspension GT 48

GT AG

GT F / GT FD

GT WGW / WGS

GT AF

GT W

GT KU / GT KUF

GT WKU / WKUF

GT PF

GT NA

Caractéristiques:

- Des éléments différents, basés sur des tubes ronds standard de 48mm, peuvent être utilisés pour créer rapidement des constructions individuelles.
- La longueur des tubes en acier peut être choisie individuellement, la fixation se fait à l'aide de vis auto-taraudeuses.
- Il reste une section libre de 40 mm de diamètre pour le cablage.

Options:

- Autres coloris disponibles sur demande

Table des matières Système de suspension GT Ø 48

Propriétés/ Caractéristiques techniques

- Données techniques ..... p. 262
- Exemples d'application ..... p. 263

Versions
(Dimensions, référence)

- GT AG / GT F / GT FD ..... p. 264
- GT WGW / GT WGS / GT AF ..... p. 265
- GT W / GT KU / GT KUF ..... p. 266
- GT WKU / GT WKUF / GT PF ..... p. 267

Accessoires

Fixation

- Adapteur d'inclinaison GT NA ..... p. 268
- Tubes de liaison Ø 48 ..... p. 268

Données générales/Conditions de fonctionnement

Surface	Modèle standard gris signalisation, RAL 7043 (peinture époxy) – Autres coloris sur demande
Tube Ø 48	Tube en acier galvanisé, 48 x 4, DIN EN 10305
Passage de câble libre	Via éléments de fixation et tube de 40 mm Ø
Couple de serrage du dispositif de serrage de tube	30 Nm
Classe de protection	IP 54 selon DIN 40050 (pied IP 42)

Diagramme de charge

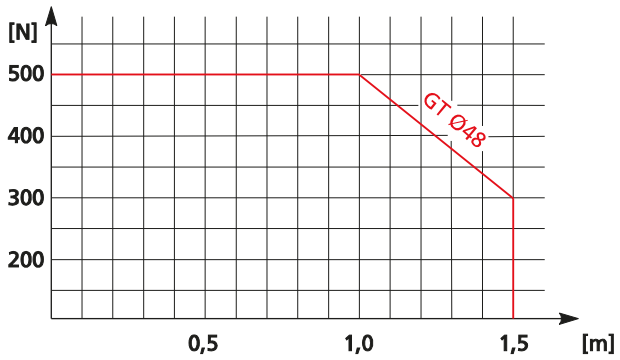

Exemples d'application

1

2

3

4

5

Rotor:

- Fonte d'aluminium avec tube intérieur en acier, flasque à visser sur le coffret.
- Angle de rotation 250°

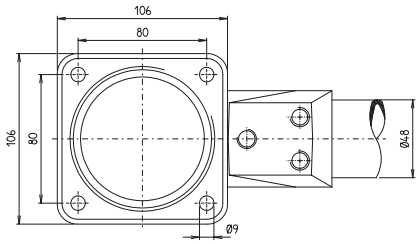

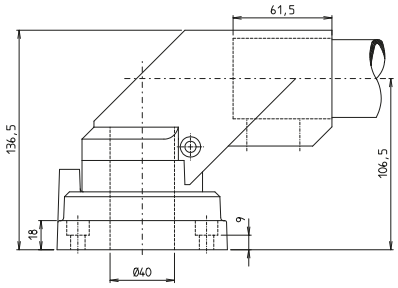

GT AG

Code No.	Type	m [g]
194800260G	GT AG 48	2000

Pied:

- Fonte d'aluminium.

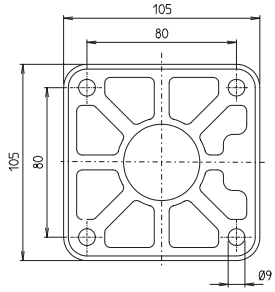

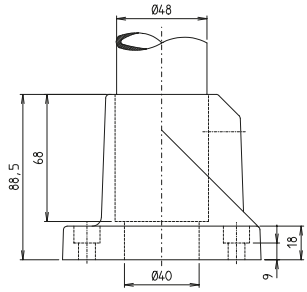

GT F

Code No.	Type	m [g]
194800240G	GT F 48	722

Pied (pivotant):

- Fonte d'aluminium avec tube intérieur en acier et palier lisse.
- Angle de rotation 250°

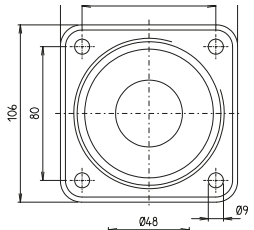

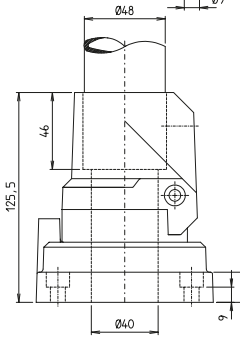

GT FD

Code No.	Type	m [g]
194800340G	GT FD 48	1787

Flasque murale (horizontale):

- Fonte d'aluminium avec tube intérieur en acier et palier lisse.
- Angle de rotation 250°.

GT WGW

Code No.	Type	m [g]
194800270G	GT WGW 48	2851

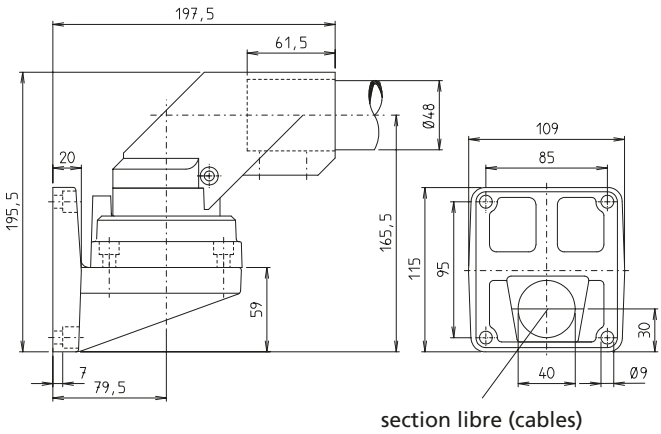

Flasque murale (verticale):

- Fonte d'aluminium avec tube intérieur en acier et palier lisse.
- Angle de rotation 250°.

GT WGS

Code No.	Type	m [g]
194800310G	GT WGS 48	2627

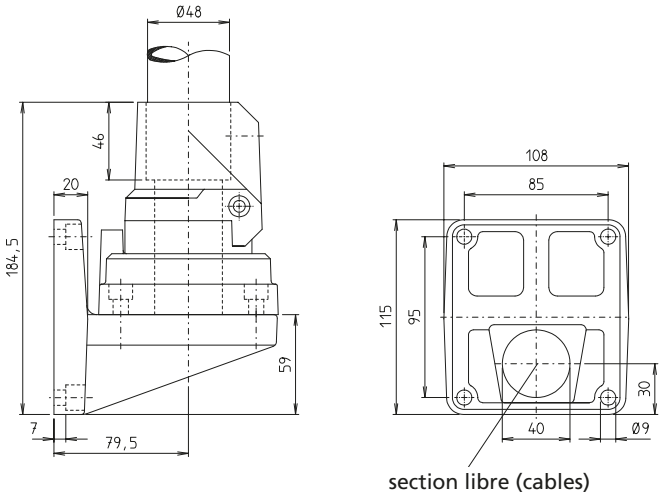

Platine d'adaptation:

- Acier moulé, combinée avec les éléments muraux elle permet la sortie des cables.

GT AF

Code No.	Type	m [g]
194800111G	GT AF 48	2038

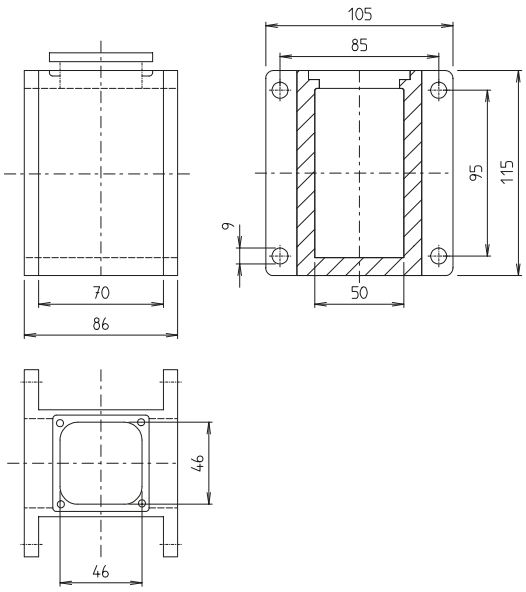

Equerre:

- Fonte d'aluminium, angle 90°.

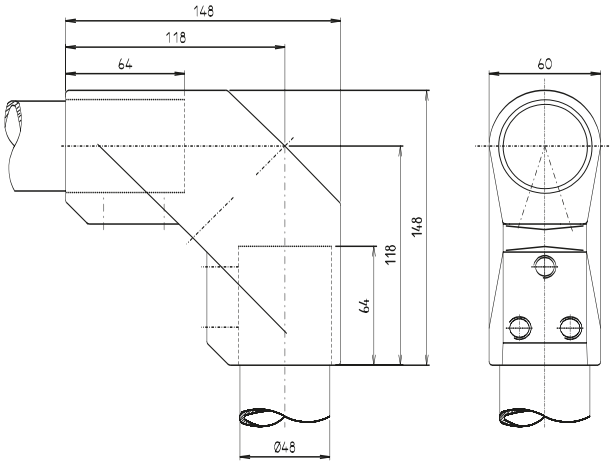

GT W

Code No.	Type	m [g]
194800280G	GT W 48	835

Suspension:

- Fonte d'aluminium avec tube intérieur en acier
- Fixation à l'aide d'un perçage du coffret
- Blocage en rotation progressif par levier.
- Angle de rotation 260°

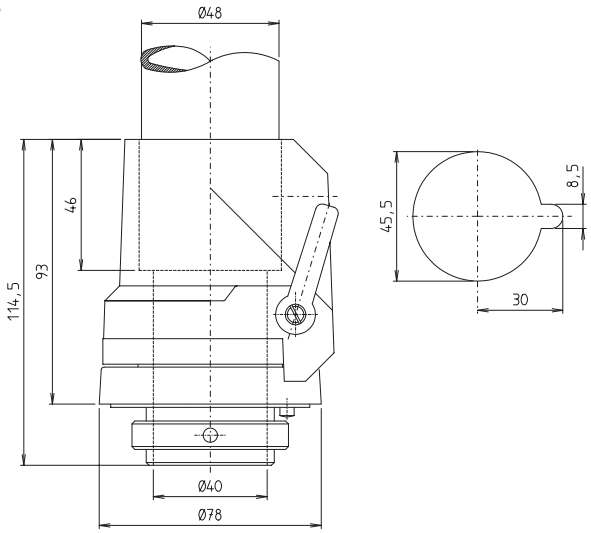

GT KU

Code No.	Type	m [g]
194800320G	GT KU 48	926

Flasque d'accouplement:

- Fonte d'aluminium avec tube intérieur en acier
- Une importante surface est en contact avec le tableau de commande.
- Blocage en rotation progressif par levier.
- Angle de rotation 260°

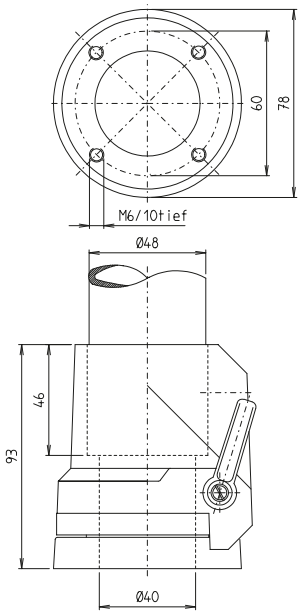

GT KUF

Code No.	Type	m [g]
194800330G	GT KUF 48	814

RK ROSE+KRIEGER

Suspension Equerre:

- Combinaison d'une suspension et d'une équerre
- Fonte d'aluminium
- Fixation à l'aide d'un perçage du coffret
- Blocage en rotation progressif par levier
- Angle de rotation 260°

GT WKU

Code No.	Type	m [g]
194800290G	GT WKU 48	1140

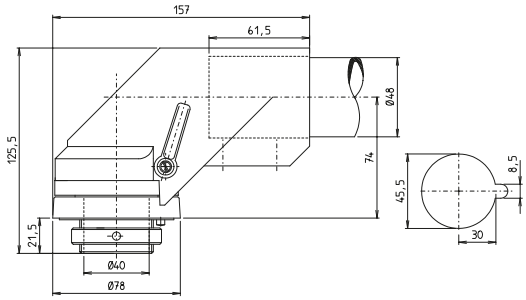

Suspension équerre:

- Combinaison d'une suspension et d'une équerre.
- Fonte d'aluminium.
- Une importante surface est en contact avec le tableau de commande
- Blocage en rotation progressif par levier.
- Angle de rotation 260°.

GT WKUF

Code No.	Type	m [g]
194800300G	GT WKUF 48	1041

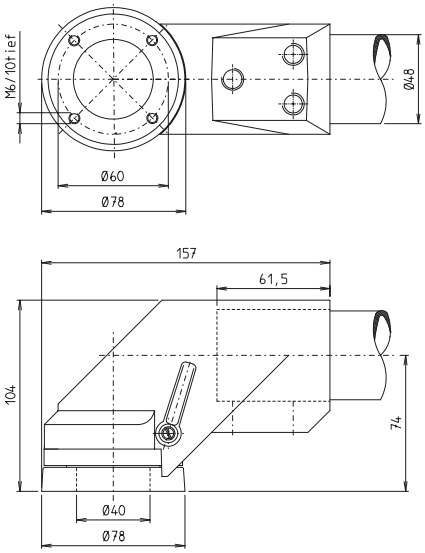

Accouplement pupitre:

- Fonte d'aluminium
- Fixé au coffret par des vis
- Angle d'inclinaison 30°

GT PF

Code No.	Type	m [g]
194800170G	GT PF 48	303

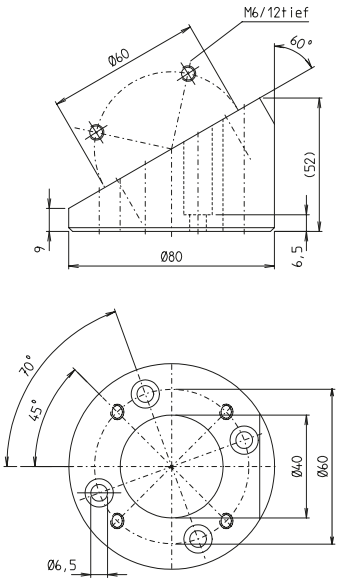

Adapteur d'inclinaison:

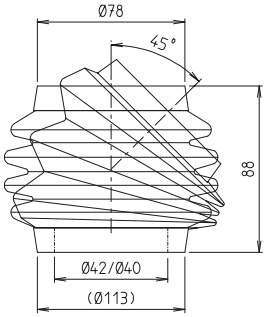

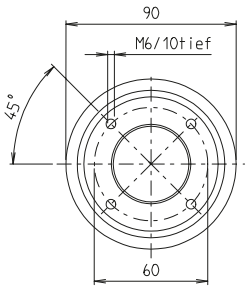

GT NA

Code No.	Type	m [g]
194800250G	GT NA 48	600

Tubes de liaison

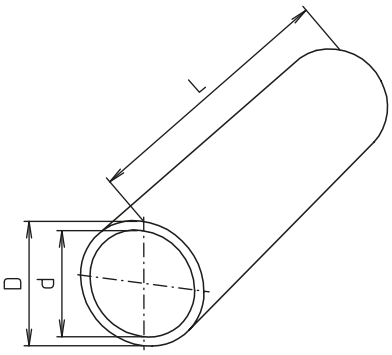

Ø48

[mm]

Code No.	Type	D tol.	d	L max.	m [g]
10094158_ _ _ _	48x4	48 ± 0,2	40	3000	4300

Longueur:
Toute coupe est possible

Systèmes de suspension – GT 50, 60, 80

GT AG

GT F

GT WG

GT AF

GT ZG

GT W

GT WKU

GT WKUF

GT KU / GT KUF

GT PKU

GT PA

GT A

Caractéristiques:

- Des constructions variables, faites d'éléments produits en série, pour la fixation et le positionnement individuel de tableaux de commande.
- Des constructions libres grâce à l'utilisation d'éléments à haute résistance et des tubes en acier de 80x80 mm.
- Type de protection IP 65 en continu jusqu'au tableau de commande grâce au système tubulaire fermé équipé de joints étanches.
- L'intérieur lisse protège les cables - section de 49 cm² - transition lisse entre tube et raccord.
- L'angle de rotation peut être adapté aux besoins individuels grâce aux butées ajustables des éléments de rotation et de pivotement. Alignement simple du bras porteur grâce à des supports de tube préformés dans les raccords, ainsi que des vis de réglage accessibles sans démontage des soufflets.
- Adaptation des forces de rotation à des charges différentes par des coussinets de pivotement ajustables en continu.

Table des matières Système de suspension GT ☐ 50, 60 und 80

Propriétés/ Caractéristiques techniques

- Données techniques ..... p. 272
- Exemples d'application ..... p. 273

Versions
(Dimensions, réféience)

- GT AG / GT F ..... p. 274
- GT WG / GT AF ..... p. 275
- GT ZG / GT W ..... p. 276
- GT WKU / GT WKUF ..... p. 277
- GT KU / GT KUF ..... p. 278
- GT PKU ..... p. 279
- GT PA / GT A ..... p. 280

Accessoires

Fixation

- Tubes de liaison ☐ 50, 60 , 80 ..... p. 268

GT 50, 60, 80 – Données techniques

Données générales/Conditions de fonctionnement

Surface	Modèle standard gris signalisation, RAL 7043 (peinture époxy) – Autres coloris sur demande
Tube Ø 48	Tube en acier galvanisé, DIN 2395
Passage de câble libre	☐ 50 = 40 x 40 mm/☐ 60 = 50 x 50 mm/☐ 80 = 70 x 70 mm
Couple de serrage du dispositif de serrage de tube	30 Nm
Classe de protection	IP 65 selon DIN 40050

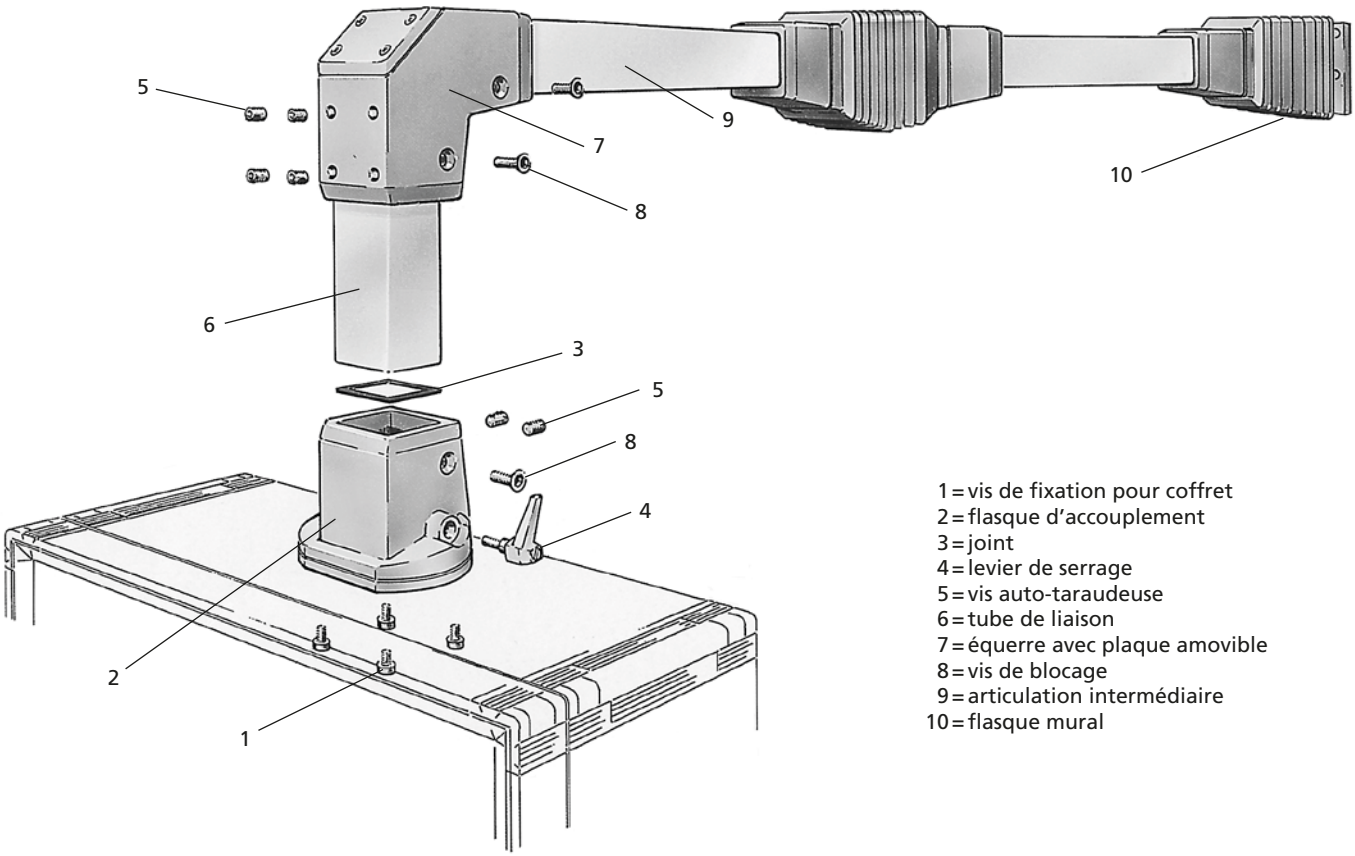

1 = vis de fixation pour coffret
2 = flasque d'accouplement
3 = joint
4 = levier de serrage
5 = vis auto-taraudeuse
6 = tube de liaison
7 = équerre avec plaque amovible
8 = vis de blocage
9 = articulation intermédiaire
10 = flasque mural

Diagramme de charge

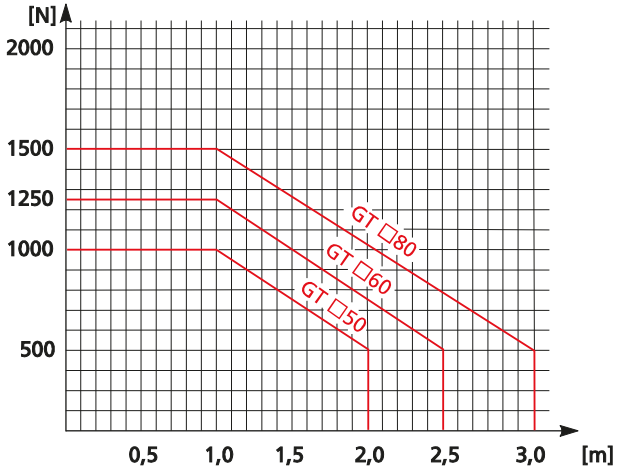

Exemples d'application

1

2

3

4

5

6

7

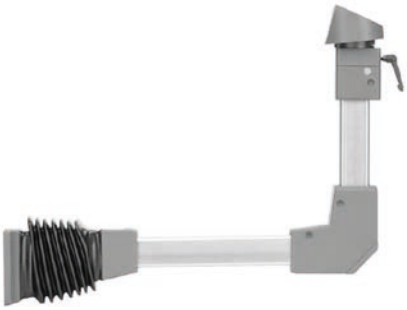

8

Systèmes de suspension GT 50, 60, 80

Rotor:

- Articulation tournante en acier moulé à utiliser sur des surfaces de montage et pour une pose au plafond.
- Palier lisse avec un angle de rotation de 310°, réglable de 0° à 270° en continu.
- Des vis autotaraudeuses assurent la liaison et l'équerrage de l'ensemble avec le tube porteur.
- Une plaque amovible permet un cablage aisé.

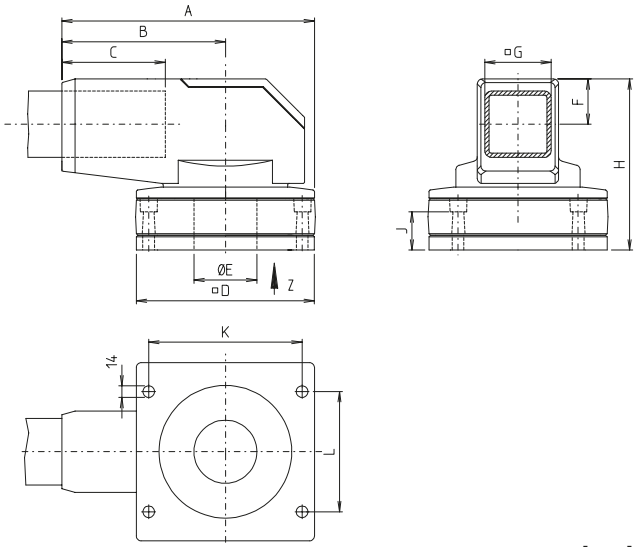

GT AG

[mm]

Code No.	Type	A	B	C	D	E	F	G	H	J	K	L	m [g]
195000261G	GT AG 50	251	160	95	180	50	39,5	50	151	35	150	116	1400
196000261G	GT AG 60	278	179,5	110	195	58	44,5	60	171	38	165	125	1820
198000261G	GT AG 80	306	197,5	125	215	76	54,5	80	206	46	185	145	2330

Pied:

- En acier moulé, pour fixation au sol.
- Des vis autotaraudeuses assurent la liaison et l'équerrage de l'ensemble avec le tube porteur.

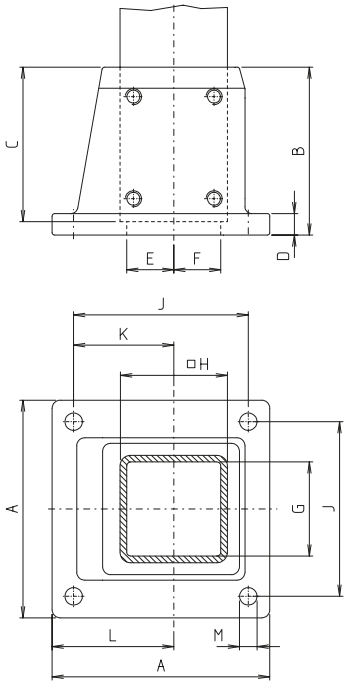

GT F

[mm]

Code No.	Type	A	B	C	D	E	F	G	H	J	K	L	M	m [g]
195000351G	GT F 50	128	90	80	12	20,5	19,5	40	50	100	57	71	12	3000
196000351G	GT F 60	138	100	90	14	25,5	24,5	50	60	110	63	77	12	3900
198000351G	GT F 80	162	115	105	16	35,5	34,5	70	80	130	74,5	90,5	14	6000

Articulation murale:

- En acier moulé avec palier lisse.
- Angle de rotation 180°, réglable par paliers grâce aux butées ajustables.
- Une vis permet de régler la force nécessaire à la rotation. Des vis autotaraudeuses assurent la liaison et l'équerrage de l'ensemble avec le tube porteur.
- Protection contre la poussière et les projections d'eau assurée par un soufflet en PVC.

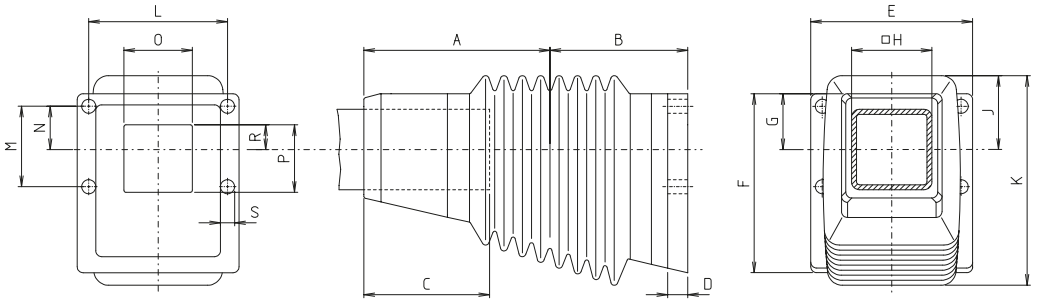

GT WG

[mm]

Code No.	Type	A	B	C	D	E	F	G	H	J	K	L	M	N	O	P	R	S	m [g]
195000271G	GTWG50	140	90	95	12	132	125	40	50	58	164	107	50	27,5	48	35	11	12	6300
196000271G	GTWG60	162	102	110	15	140	145	45	60	62	176	115	60	32,5	57	44,5	15	12	9100
198000271G	GTWG80	185	137	125	20	161	178	56	80	75	210	138	80	43,5	68	67	25	14	13000

Platine murale:

- En acier moulé, à fixer entre l'articulation murale et la surface porteuse.
- Permet le passage des cables par le bas.

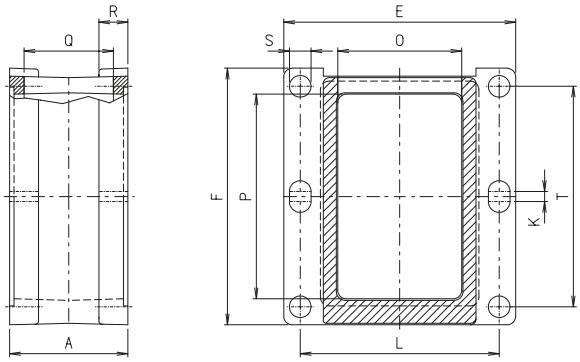

GT AF

[mm]

Code No.	Type	A	E	F	K	L	O	S	T	P	Q	m [g]
195000111G	GT AF 50	66	132	125	0	107	107	12	100	89	46	5000
196000111G	GT AF 60	72	140	145	0	115	115	12	120	109	52	6500
198000111G	GT AF 80	82	161	178	7	138	86	15	153	142	62	6000

Articulation tournante:

- En acier moulé avec palier lisse.
- Rotation sur 180° grâce à des butées ajustables. L'effort de rotation peut être réglé au moyen d'une vis.
- La fixation et l'équerrage du tube se font par des vis autotaraudeuses.
- Etanchéité à la poussière et à l'eau par soufflet PVC.

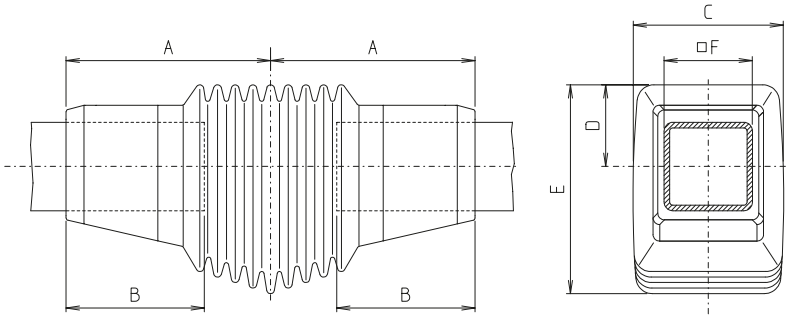

GT ZG

[mm]

Code No.	Type	A	B	C	D	E	F	m [g]
195000241G	GT ZG 50	140	95	107	58	152	50	6200
196000241G	GT ZG 60	162	110	114	62	162	60	8900
198000241G	GT ZG 80	185	125	136	75	190	80	1270

Equerre:

- Equerre à 90° en acier moulé.
- Des vis autotaraudeuses assurent la liaison et l'équerrage de l'ensemble avec le tube porteur.
- Des vis de sécurité peuvent être ajoutées en cas de charges importantes ou de fortes vibrations.
- Une plaque amovible permet un cablage aisé.

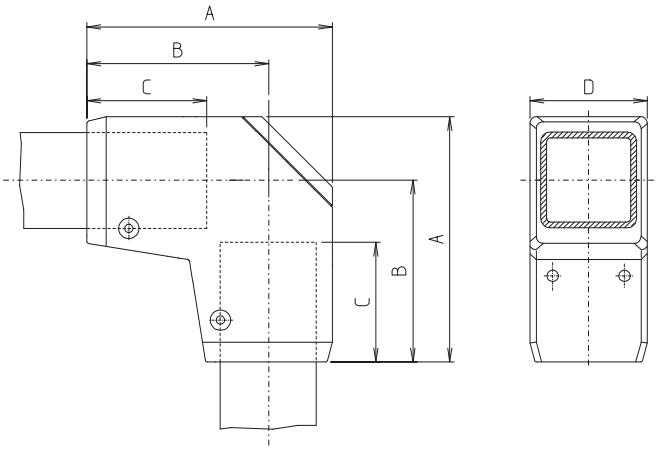

GT W

[mm]

Code No.	Type	A	B	C	D	m [g]
195000281G	GT W 50	154	115	80	74	4500
196000281G	GT W 60	172	128	90	84	5800
198000281G	GT W 80	210	157	105	98	8000

Suspension équerre:

- Combinaison d'une suspension et d'une équerre.
- Fonte d'aluminium.
- Fixation à l'aide d'un perçage du coffret.
- Des vis autotaraudeuses assurent la liaison et l'équerrage avec le tube porteur. Vis de sécurité pour des charges importantes.
- Palier résistant en PA. Force de frottement de la rotation peut être ajustée. Blocage en rotation progressif par levier.
- Angle de rotation 300°.

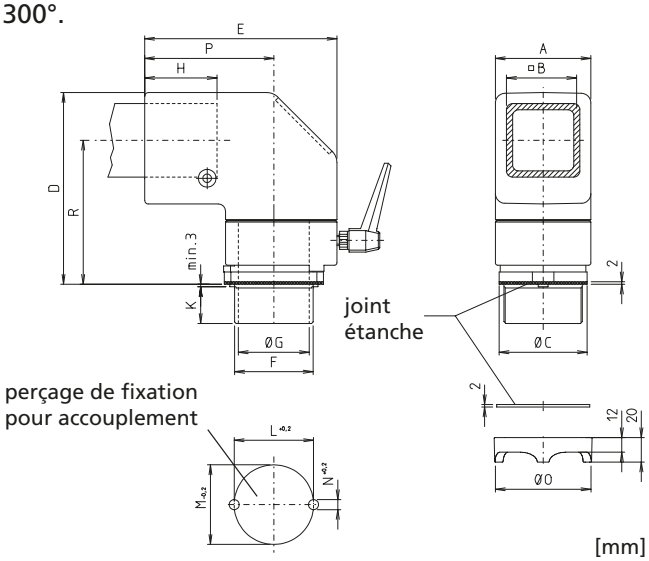

GT WKU

[mm]

Code No.	Type	A	B	C	D	E	F	G	H	K	L	M	N	O	P	R	m [g]
195000291G	GT WKU50	66	50	62	140	140	M50x2	44,5	47	31	50,8	51	8,2	65	95	104	2200
196000291G	GT WKU60	78	60	72	157	157	M64x2	56	61	31	64,8	65	8,2	80	105,5	118	3200
198000291G	GT WKU80	104	80	104	199	200	M90x2	80	72	34	90,8	91	10,2	111	137	149	5700

Suspension équerre à flasque:

- Fonte d'aluminium, pour une liaison directe entre le coffret et le tube porteur horizontal.
- Angle de rotation 325°, réglable par pas de 25°. Possibilité de limiter la rotation par levier.
- Des vis autotaraudeuses assurent la liaison et l'équerrage de l'ensemble avec le tube porteur.
- Une plaque amovible permet un cablage aisé.

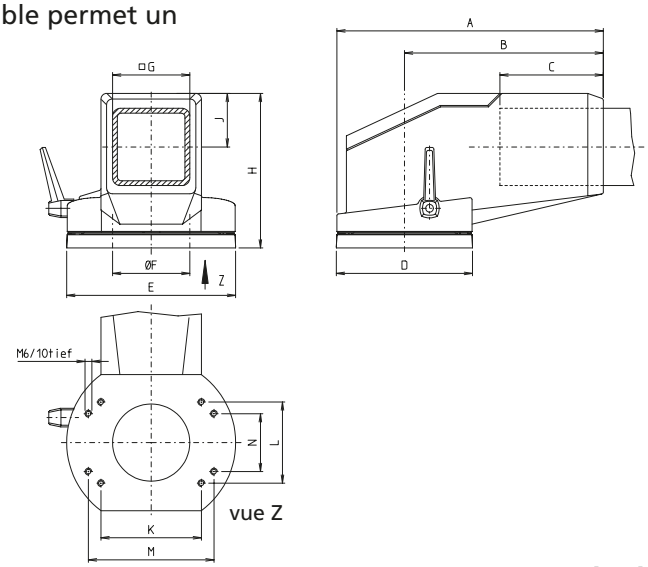

GT WKUF

[mm]

Code No.	Type	A	B	C	D	E	F	G	H	J	K	L	M	N	m [g]
195000301G	GT WKUF 50	187,5	134	80	107	131	48	50	118	39,5	77	57	–	–	2600
196000301G	GT WKUF 60	216,5	158	90	117	141	58	60	131	42,5	77	57	–	–	3600
198000301G	GT WKUF 80	276,5	206	107	141	175	80	80	160	55,5	104	84	130	60	5600

Systèmes de suspension GT 50, 60, 80

Suspension:

- Fonte d'aluminium avec tube intérieur en acier.
- Fixation à l'aide d'un perçage du coffret. Des vis autotaraudeuses assurent la liaison et l'équerrage de l'ensemble avec le tube porteur.
- Des vis de sécurité peuvent être ajoutées en cas de charges importantes ou de fortes vibrations.
- Paliers lisses résistants en PA. Force de frottement de la rotation ajustable. Blocage en rotation progressif par levier.
- Angle de rotation 300°.

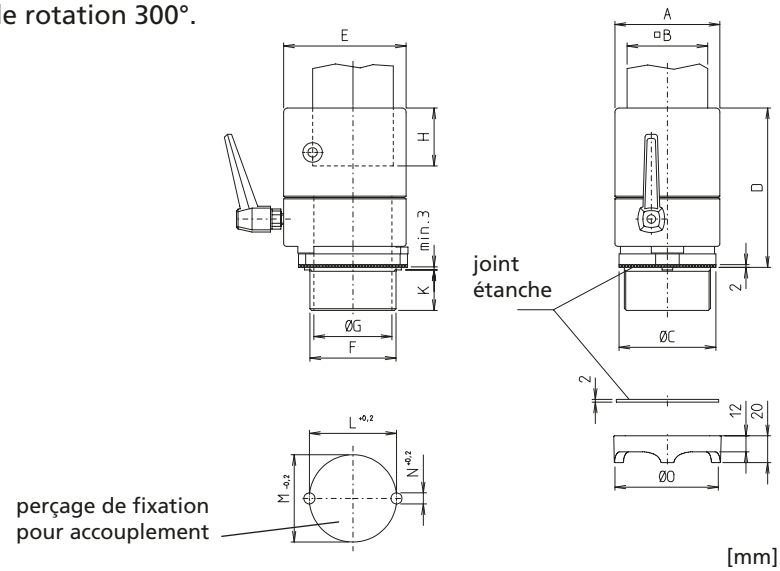

GT KU

[mm]

Code No.	Type	A	B	C	D	E	F	G	H	K	L	M	N	O	m [g]
195000321G	GT KU 50	66	50	62	99,5	82	M50x2	44,5	32	31	50,8	51	8,2	65	1800
196000321G	GT KU 60	78	60	72	118,5	91	M64x2	56	45	31	64,8	65	8,2	80	2400
198000321G	GT KU 80	104	80	104	145,5	115	M90x2	80	49	34	90,8	91	10,2	111	3400

Suspension à flasque:

- Fonte d'aluminium, fixation sur le coffret par flasque.
- Angle de rotation 325°, réglable par pas de 25°.
- Blocage en rotation progressif par levier.
- Des vis autotaraudeuses assurent la liaison et l'équerrage de l'ensemble avec le tube porteur.
- Des vis de sécurité peuvent être ajoutées en cas de charges importantes ou de fortes vibrations.

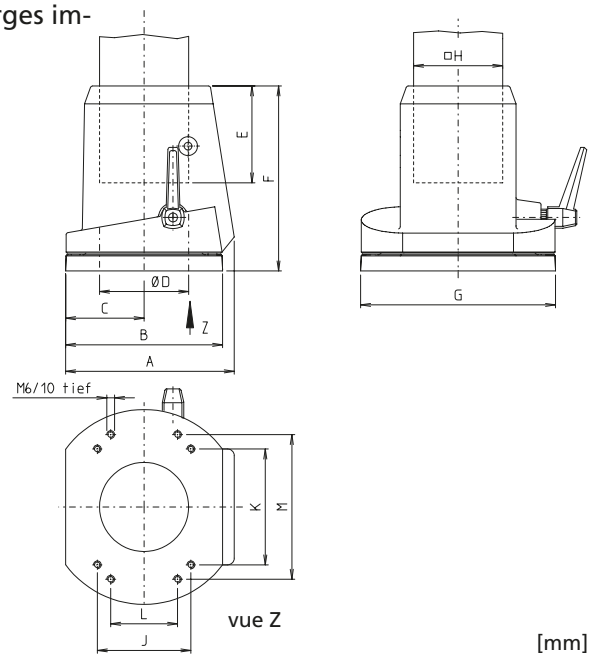

GT KUF

[mm]

Code No.	Type	A	B	C	D	E	F	G	H	J	K	L	M	m [g]
195000331G	GT KUF 50	110	107	53,5	48	55	116	131	50	57	77	–	–	2100
196000331G	GT KUF 60	124	117	59,5	58	65	136,5	141	60	57	77	–	–	2800
198000331G	GT KUF 80	151	141	70,5	80	87	166	175	80	84	104	60	130	4900

Accouplement pupitre:

- Fonte d'aluminium avec tube intérieur en acier.
- Une importante surface est en contact avec le tableau de commande.
- Des vis autotaraudeuses assurent la liaison et l'équerrage de l'ensemble avec le tube porteur.
- Des vis de sécurité peuvent être ajoutées en cas de charges importantes ou de fortes vibrations.
- Paliers lisses résistants en PA. Force de frottement de la rotation ajustable. Blocage en rotation progressif par levier.
- Protection contre la poussière et les projections d'eau assurée par un soufflet en PVC.
- Angle de rotation 300°. Angle d'inclinaison ajustable.

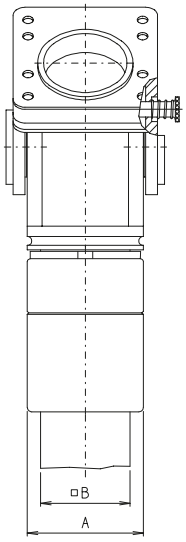

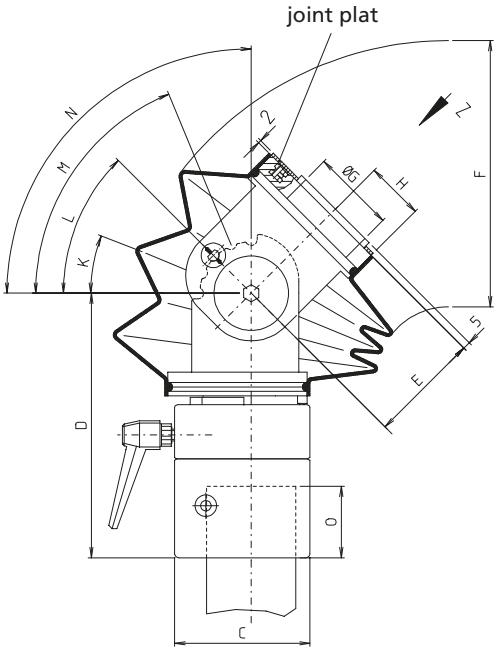

vue Z

vue Z

vue Z

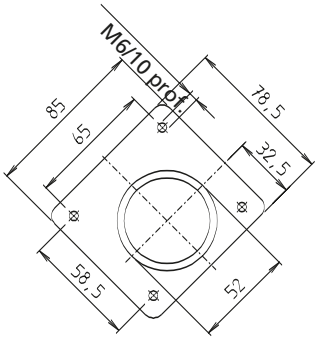

Dimensions de bride GT PKU 50

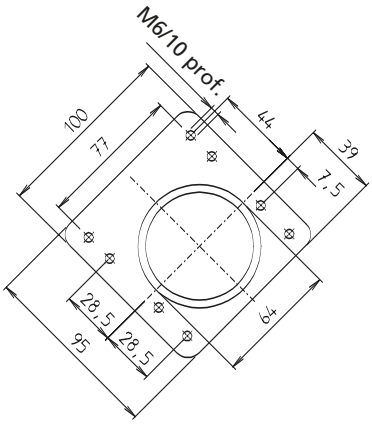

Dimensions de bride GT PKU 60

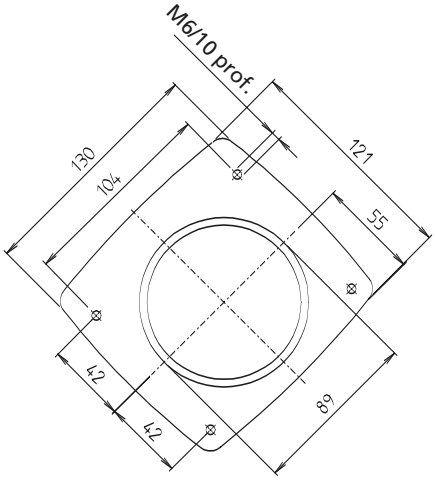

Dimensions de bride GT PKU 80

GT PKU

[mm]

Code No.	Type	A	B	C	D	E	F	G	H	K	L	M	N	O	m [g]
195000250G	GT PKU 50	66	50	82	142	44	115x103	44,5	32,5	15°	32,5°	50°	–	32	1800
196000250G	GT PKU 60	78	60	91	178	75	180x160	56	39	22,5°	45°	67,5°	90°	45	2200
198000250G	GT PKU 80	104	80	115	212	84	210x180	80	55	22,5°	45°	67,5°	90°	49	2800

Adapteur pupitre:

- Fonte d'aluminium.
- Inclinaison 30° pour les suspensions à flasque 50,60,80.

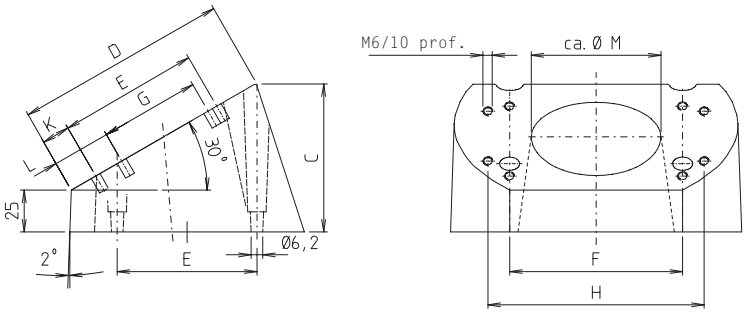

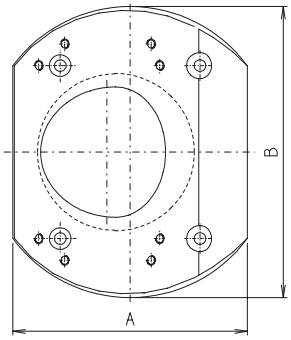

GT PA

[mm]

Code No.	Type	A	B	C	D	E	F	G	H	K	L	M	m [g]
195000160G	GT PA 50	107	131	71	92	57	77	–	–	14	–	50	800
196000160G	GT PA 60	117	141	76	102	57	77	–	–	18	–	60	1000
198000160G	GT PA 80	141	175	89	128	84	104	60	130	17	35	80	1700

Capot signalisation:

- Fonte d'aluminium.
- Pour le montage de lampes de signalisation.

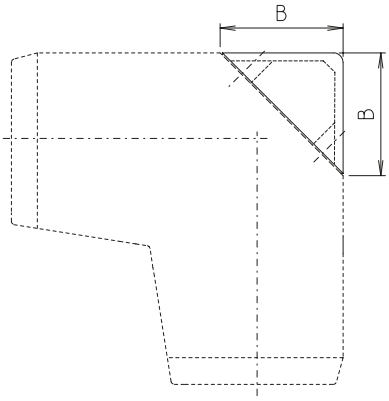

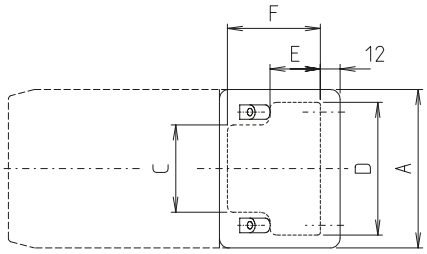

GT A

[mm]

Code No.	Type	A	B	C	D	E	F	m [g]
195000310G	GT A 50	74	60	36	54	29	38	300
196000310G	GT A 60	84	65	40	62	32	43	400
198000310G	GT A 80	98	76	54	82	42	54	600

Tubes de raccordement carrés

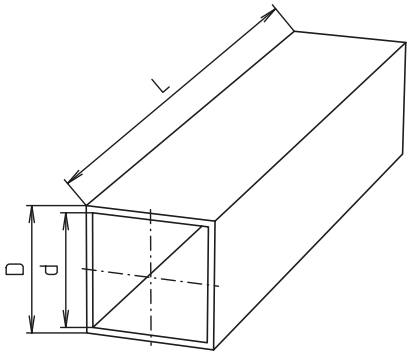

☐ 50, 60, 80

[mm]

Code No.	Type	D tol.	d	L max.	m [g]
10094156_ _ _ _	50x5	50 ± 0,3	40	3000	6900/m
10094157_ _ _ _	60x5	60 ± 0,4	50	3000	8500/m
10094159_ _ _ _	80x5	80 ± 0,6	70	3000	11600/m

Longueur:
Coupe sur mesure réalisable.