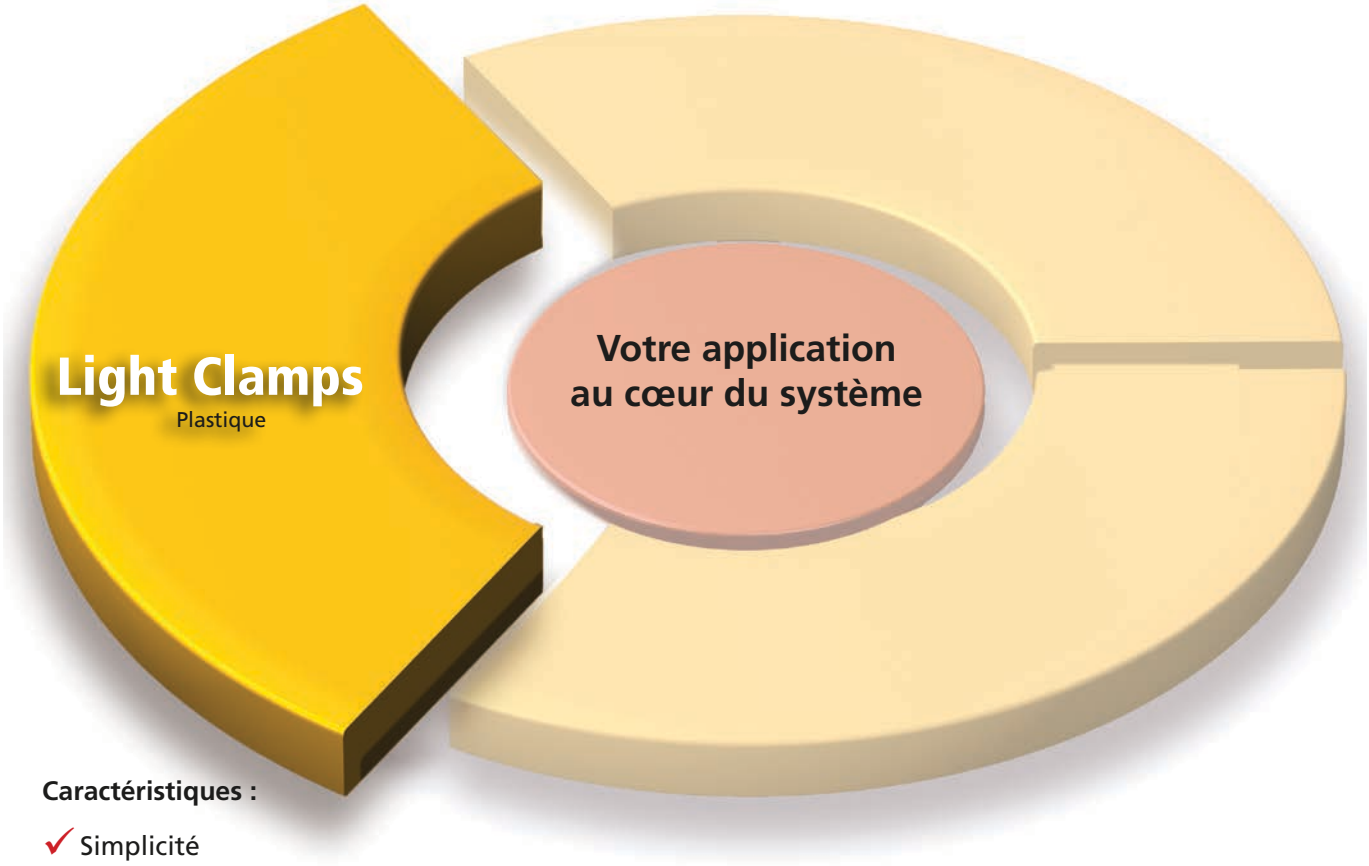

Caractéristiques :

- ✓ Simplicité
- ✓ Économie
- ✓ Flexibilité

...Des éléments en plastique à combiner pour des techniques d'assemblage constructives.

Charges légères

Charges admissibles/Propriétés ..... à partir de la p. 29
Raccords tubulaires perpendiculaires ..... à partir de la p. 34
Raccords tubulaires parallèles à l'axe ..... à partir de la p. 38
Raccords tubulaires articulés ..... à partir de la p. 41
Accessoires ..... à partir de la p. 48

Light Clamps

...Système d'assemblage de tubes plastiques

Raccords tubulaires perpendiculaires

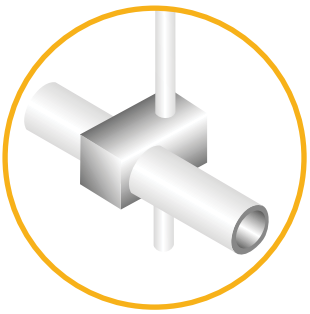

Raccords orthogonaux

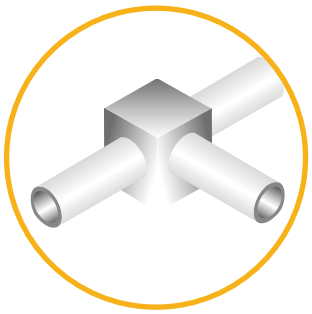

Raccords d'angle

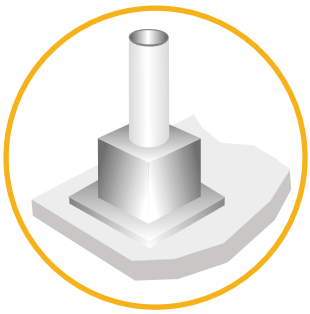

Pieds

Raccords tubulaires parallèles à l'axe

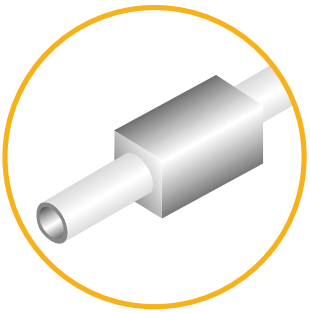

Raccords droits

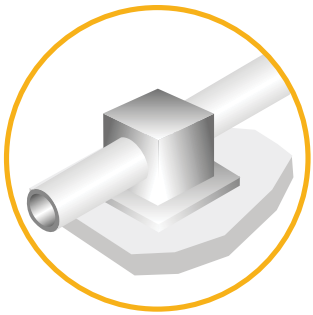

Brides de fixation

Raccords tubulaires articulés

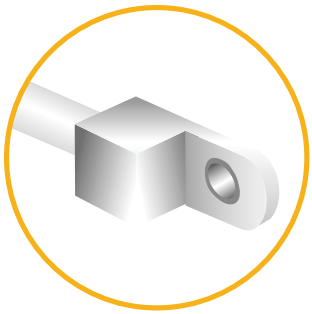

Raccords à collier

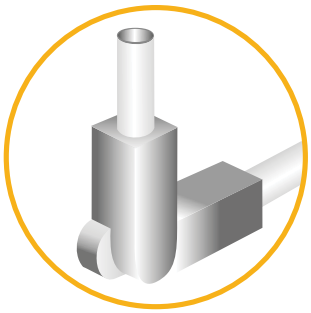

Raccords orientables

Caractéristiques::

- un seul élément de base par série (Ø18 / Ø30 / ☐30)
- raccords en polyamide renforcé
- Einteilige oder Mehrteilige Elemente
- serrage de sections et de diamètres différents grâce au système spécial de bagues de réduction
- le diamètre des bagues de réduction est indiqué sur chacune d'entre elles
- languette de blocage pour maintenir la bague en position
- design attractif
- visserie en acier galvanisé,
- compatibilité avec le système de profilés BLOCAN®

Options:

- Équipement avec vis en acier inoxydable pour l'utilisation dans l'industrie agroalimentaire et en zones humides dans l'industrie des boissons

Table de matières *RK LightClamps*

Raccords tubulaires perpendiculaires
(éléments monoblocs et en plusieurs parties)

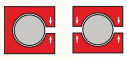

- Raccords orthogonaux ..... p. 34
- Raccords d'angle ..... p. 36
- Pieds ..... p. 37

Raccords tubulaires parallèles à l'axe
(éléments monoblocs et en plusieurs parties)

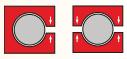

- Raccords droits ..... p. 38
- Brides de fixation ..... p. 39

Raccords tubulaires articulés
(éléments monoblocs et en plusieurs parties)

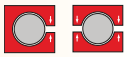

- Raccords à collier ..... p. 41
- Raccords orientables ..... p. 43

Propriétés

- Résistance chimique des RK LightClamps .... p. 46

Accessoires

- Bagues de réduction Ø ..... p. 48
- Inserts de réduction □ ..... p. 48
- Levier ..... p. 49
- Visserie – acier galvanisét ..... p. 49
- Visserie – acier inoxydable ..... p. 49

Versions:

- Light Clamps

Éléments monoblocs

✓ Pour un montage plus rapide et économique

Éléments en plusieurs parties

✓ Également conçus pour les montages et extensions a posteriori

Caractéristiques:

- Résistance à la corrosion et aux substances agressives
- Faible poids propre
- Utilisation, p. ex. dans les emballages alimentaires
- Adaptation flexible de deux tailles de diamètres de base grâce à des bagues de réduction

Charges admissibles *RK LightClamps*

ATTENTION !
Les valeurs données dans les tableaux ne constituent pas un engagement sur les valeurs ni une garantie de résultat à propos de nos produits.
Il ne s'agit que de valeurs indicatives non contractuelles, qui peuvent dans certains cas ne pas être atteintes, dépendant notamment de divers facteurs liés aux applications, comme la température ou la nature de la surface des tubes.

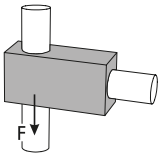

Adhérence F [KN]

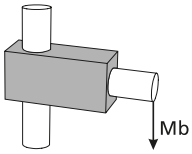

Moment de flexion Mb [Nm]

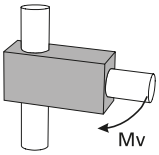

Couple de torsion Mv [Nm]

Couple de serrage:
Taille 10 – 18: 2,5 Nm
Taille 20 – 30: 8,0 Nm

Taille	□10			Ø12 - 18			□20			Ø20 - 30			□30			Ø30		
Type	F	Mb	Mv	F	Mb	Mv	F	Mb	Mv	F	Mb	Mv	F	Mb	Mv	F	Mb	Mv
Raccord orthogonaux																		
K-KU	0,30	130	15	0,50	111	5	0,50	164	31	1,00	184	11,50						
KV-KU													1,30	122	23	1,60	120,50	19
KVR-KU Insert													1,40	136	23	1,60	142,50	19
KVR-KU Bague													0,60	134,50	30,50	1,80	107,50	19
Raccord d'angle																		
W-KU	0,20	91	8	0,60	83	4,50	0,60	153,50	30	1,00	177	10,50						
WV-KU													1,00	136,50	23	1,40	109,50	15,50
Pied																		
FS-KU	0,20	36	11	0,40	40	2,50	0,60	158	31	1,10	181,50	13						
FV-KU													1,00	77	23	1,60	72	19,50
Raccord droit																		
M-KU	0,10	91	8	0,50	75,50	4	0,70	225,50	31	1,00	242,50	11,50						
Bride de fixation																		
FK-KU	0,20	35	7,50	0,40	38,50	4	0,60	134,50	31	1,20	137,50	12,50						
FKV-KU													1,30	144,50	23	1,60	142,50	20,50
V-KU													0,90	-	23	1,20	-	15,50
Raccords à collier																		
LP-KU	0,30	16	7,50	0,40	18,50	4,50	0,70	38,50	27	0,90	41,50	11,50						
LPZ-KU	0,40	16	7,50	0,50	18,50	2,50	0,70	43	28	0,90	45,50	12						
LW-KU	0,20	27,50	7,50	0,70	27,50	4	0,80	40,50	31	1,10	41	14						
LF-KU																		

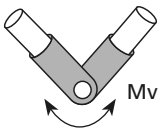

Couple de torsion Mv [Nm]

Taille	□10			Ø12 - 18			□20			Ø20 - 30			□30			Ø30		
Type			Mv			Mv			Mv			Mv			Mv			Mv
Raccords orientables																		
GW-KU non denté			1,50			1,70			4,00			4,20						
GWZ-KU denté																		
GP-KU non denté			1,10			1,50			2,50			2,10						
GPZ-KU denté																		
GF-KU non denté																		
GFZ-KU denté			27			23			68			68						

Bagues/Inserts de réduction Dimension

Vous pouvez choisir parmi plusieurs tailles de bagues de réduction qui vont de 10 à 25 mm .

La taille de base pour les assemblages de tubes ronds
est de 18 ou de 30 mm. Des bagues de réduction correspondantes
sont livrées pour toute autre diamètre souhaité.

Si vous travaillez avec des tubes carrés, vous pouvez choisir
entre les tailles de 10 et de 20 mm. Dans ce cas-là, il faut toujours
des bagues de réduction.

Bagues/Inserts de réduction Forme

Les bagues de réduction permettent de choisir non seulement
le diamètre, mais aussi la forme.Il suffit de noter la section avec laquelle vous voulez travailler.

Vous avez deux modèles à votre disposition, au choix:

R pour tubes ronds Ø
V pour tubes carrés ☐

Vous trouverez des informations détaillées concernant nos bagues et nos inserts de réduction au chapitre Accessoires, page 48

Principes de commande et accessoires

Les raccords sont équipés de façon standard avec une vis
en acier inoxydable. Un levier de serrage en plastique peut
également être commandé, au choix.

Les bagues et inserts de réduction ne sont pas comprises dans la livraison standard. Ils peuvent être commandés en option dans la gamme d'accessoires.

La référence comprend:
une unité d'emballage.
Type 12-18: 10 unités en sachet polyéthylène
Type 20-30: 5 unités en sachet polyéthylène

Champs d'application :

- ✓ Secteurs des techniques de laboratoire
- ✓ Industrie agroalimentaire
- ✓ Zone humide dans l'industrie des boissons
- ✓ Industrie photographique

Principe de bagues/d'inserts de réduction modulable :

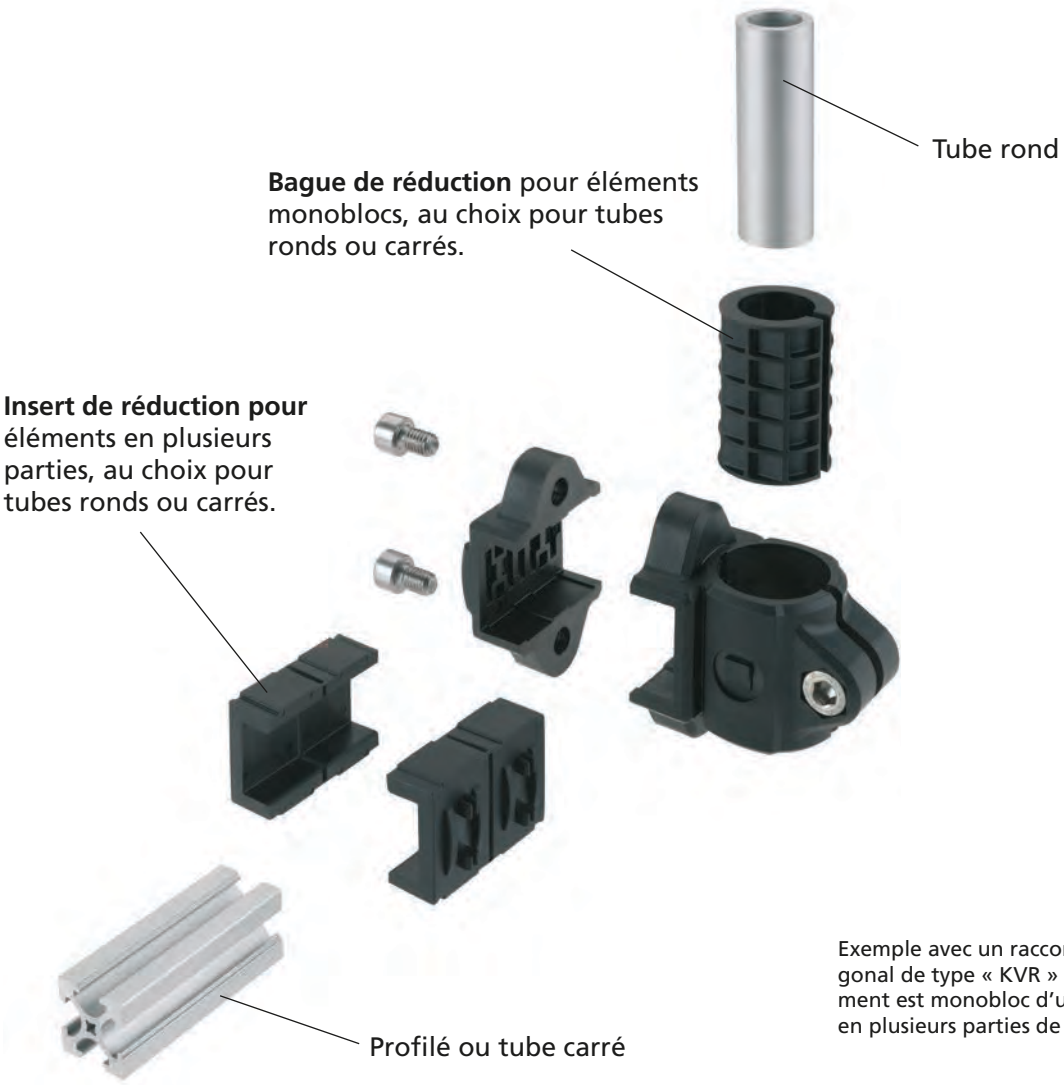

Exemple avec un raccord orthogonal de type « KVR » Cet élément est monobloc d'un côté et en plusieurs parties de l'autre.

RK LightClamps – Aperçu du programme

Assemblages rectangulaires

K-KU p. 34

KV-KU p. 34

FS-KU p. 37

FV-KU p. 37

Assemblages parallèles à l'axe

M-KU p. 38

V-KU p. 40

Assemblages articulés

LP-KU p. 41

LPZ-KU p. 41

LW-KU p. 42

LF-KU p. 42

KVR-KU p. 35

W-KU p. 36

WV-KU p. 36

FK-KU p. 39

FKV-KU p. 39

GW/GWZ-KU p. 43

GP/GPZ-KU p. 44

GF/GFZ-KU p. 45

Principe de commande:

- Inserts et bagues pour modification du diamètre/ de la section, voir Accessoires page 48
- Leviers de serrage, voir Accessoires page 49

Sur demande:

- Vis en acier inoxydable

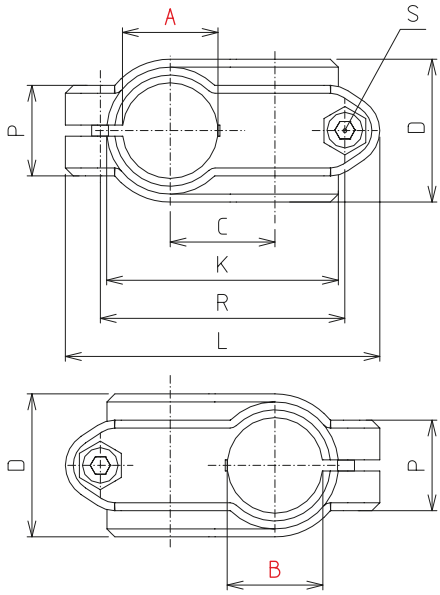

Raccord orthogonaux K-KU

[mm]

Code No.	Type	Unité d'emballage	Serrage * A	Serrage * B	C	D	K	L	P	R	S	Poids m [g]
K00018CCSR18R18	12-18	10 pcs.	18		20	30	48	63	21	48	M6x18	50
K00030BCSR30R30	20-30	5 pcs.	30		33	45	72	99	28,5	77	M8x25	132

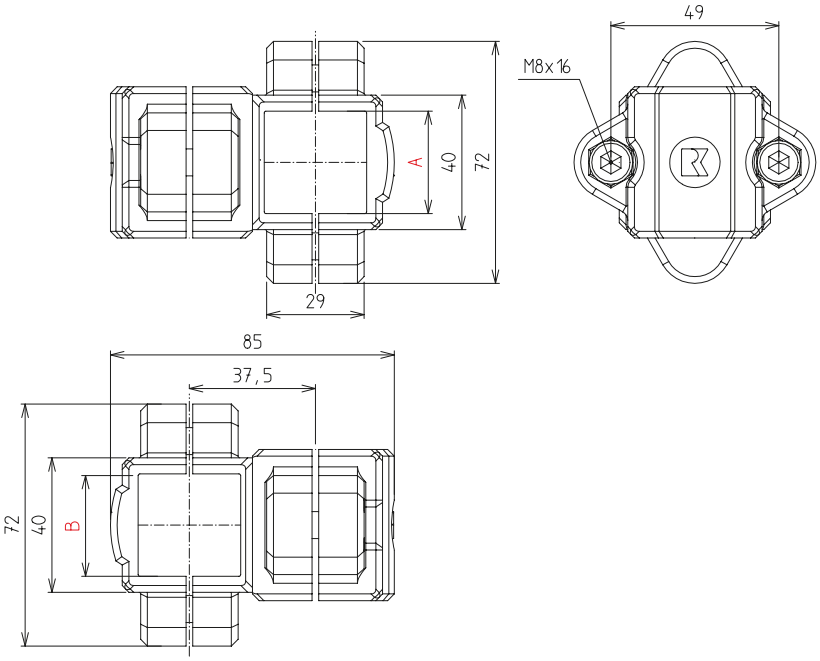

Raccord orthogonaux KV-KU

[mm]

Code No.	Type	Unité d'emballage	Serrage * A	Serrage * B	Poids m [g]
K00530BCSV30V30	20-30	5 pcs.	30		171

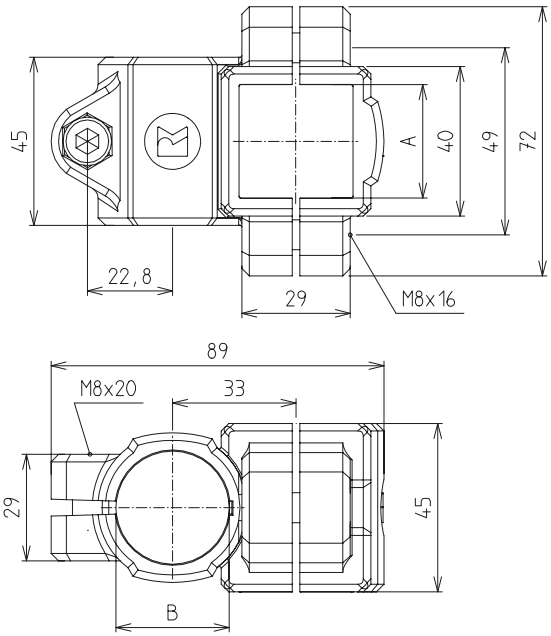

Raccord orthogonaux KVR-KU

[mm]

Code No.	Type	Unité d'emballage	Serrage *		Poids m [g]
			A	B	
K00430BCSR30V30	20-30	5 pcs.	30		117

* Possibilité de réduire le diamètre ou de modifier la section des éléments de serrage à l'aide d'inserts et de bagues (voir Accessoires).

Principe de commande:

- Inserts et bagues pour modification du diamètre/ de la section, voir Accessoires page 48
- Leviers de serrage, voir Accessoires page 49

Sur demande:

- Vis en acier inoxydable

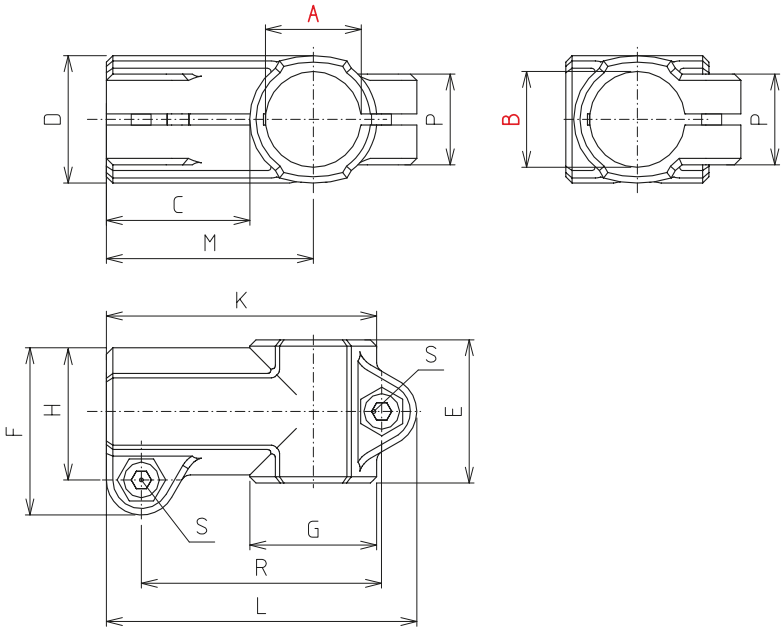

Raccords d'angle W-KU

[mm]

Code No.	Type	Unité d'emballage	Serrage * A	Serrage * B	C	D	E	F	G	H	K	L	M	P	R	S	Poids m [g]
K10018CCSR18R18	12-18	10 pcs.	18		30,5	25	30	34	25	26,5	55,5	64,5	43	21	49,5	M6x18	44
K10030BCSR30R30	20-30	5 pcs.	30		45	40	45	52,5	40	41,5	85	97,5	65	28,5	75,5	M8x25	115

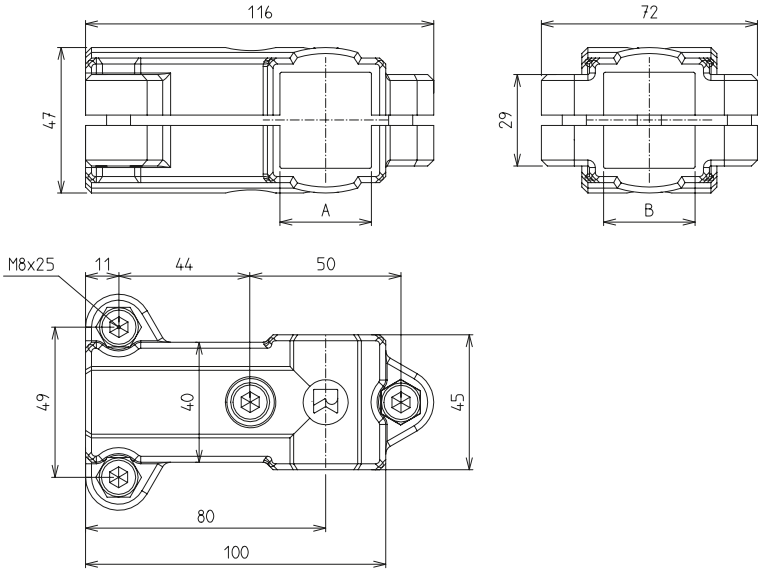

Raccords d'angle WV-KU

[mm]

Code No.	Type	Unité d'emballage	Serrage * A	Poids m [g]
K10430BCSV30V30	20-30	5 pcs.	30	194

FS-KU 18/2
*La cote K est tournée de 90° avec une entraxe de 38-40 mm (trou oblong)

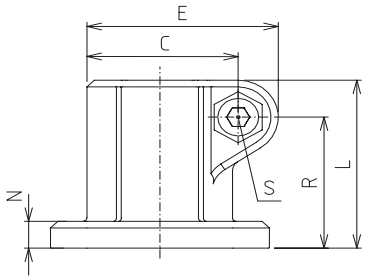

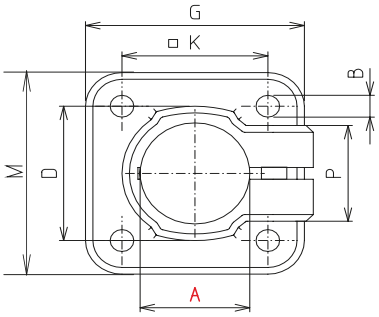

Pieds FS-KU

[mm]

Code No.	Type	Unité d'emballage	Serrage * A	B	C	D	E	G	K	L	M	N	P	R	S	Poids m [g]
K30018CCSR18	12-18	10 pcs.	18	5,3	26,5	26	34	45	30	32	45	5	21	24,5	M6x18	30
K30118CCSR18	18/2	10 pcs.	18	5,5	26,5	26	34	30	38	32	50	5	21	18,5	M6x18	30
K30030BCSR30	20-30	5 pcs.	30	6,5	41,5	40	52,5	60	40	50	60	8	28,5	39	M8x25	75

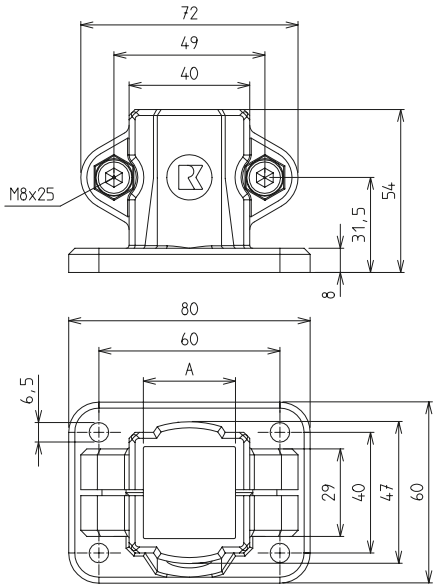

Pieds FV-KU

[mm]

Code No.	Type	Unité d'emballage	Serrage * A	Poids m [g]
K30530BCSV30	20-30	5 pcs.	30	121

* Possibilité de réduire le diamètre ou de modifier la section des éléments de serrage à l'aide d'inserts et de bagues (voir Accessoires).

Principe de commande:

- Inserts et bagues pour modification du diamètre/ de la section, voir Accessoires page 48
- Leviers de serrage, voir Accessoires page 49

Sur demande:

- Vis en acier inoxydable

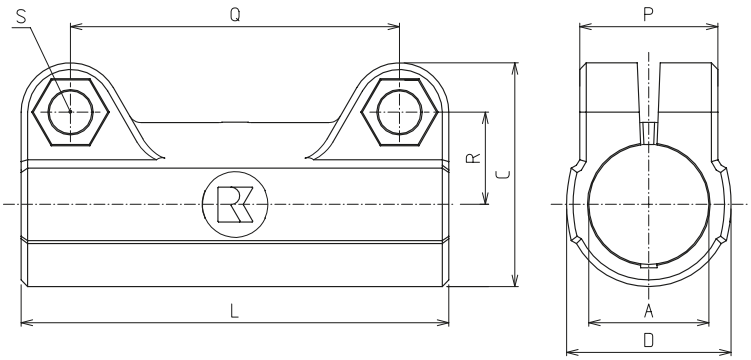

Raccords droits M-KU

[mm]

Code No.	Type	Unité d'emballage	Serrage * A	Serrage * B	C	D	L	P	Q	R	S	Poids m [g]
K40018CCSR18R18	12-18	10 pcs.	18		34	25	65	21	50	14	M6x18	28
K40030BCSR30R30	20-30	5 pcs.	30		52,5	40	95	28,5	73	22,8	M8x25	87

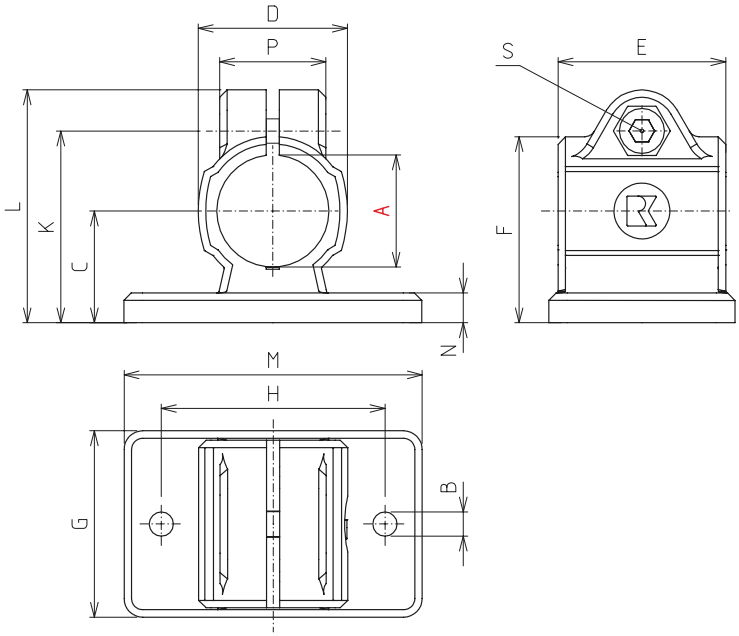

Brides de fixation FK-KU

[mm]

Code No.	Type	Unité d'emballage	Serrage * A	B	C	D	E	F	G	H	K	L	M	N	S	Poids m [g]
K20018CCSR18	12-18	10 pcs.	18	5,3	18	25	30	30,5	35	40	32	39,5	50	5	M6x18	30
K20030BCSR30	20-30	5 pcs.	30	6,5	30	40	45	50	50	60	52,8	62,5	80	8	M8x25	84

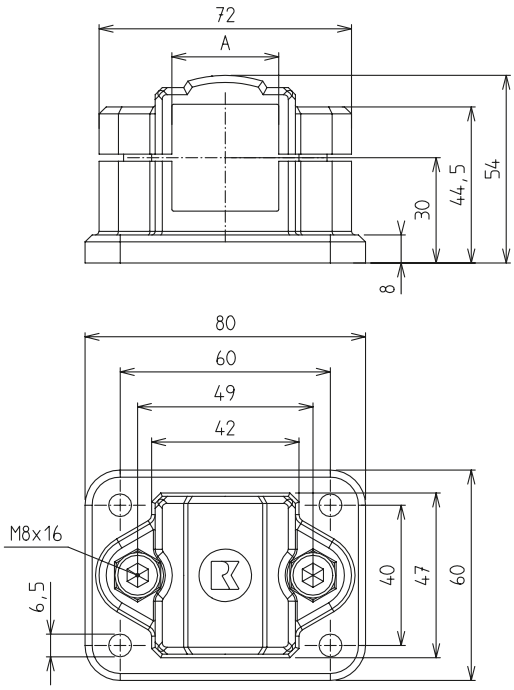

Brides de fixation FKV-KU

[mm]

Code No.	Type	Unité d'emballage	Serrage * A	Poids m [g]
K20530BCSV30	20-30	5 pcs.	30	125

* Possibilité de réduire le diamètre ou de modifier la section des éléments de serrage à l'aide d'inserts et de bagues (voir Accessoires).

Principe de commande:

- Inserts et bagues pour modification du diamètre/ de la section, voir Accessoires page 48
- Leviers de serrage, voir Accessoires page 49

Sur demande:

- Vis en acier inoxydable

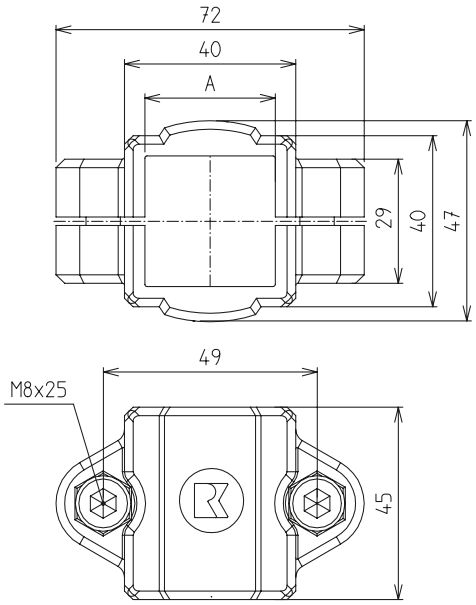

Brides de fixation V-KU

[mm]

Code No.	Type	Unité d'emballage	Serrage * A	Poids m [g]
K20830BCSV30	20-30	5 pcs.	30	90

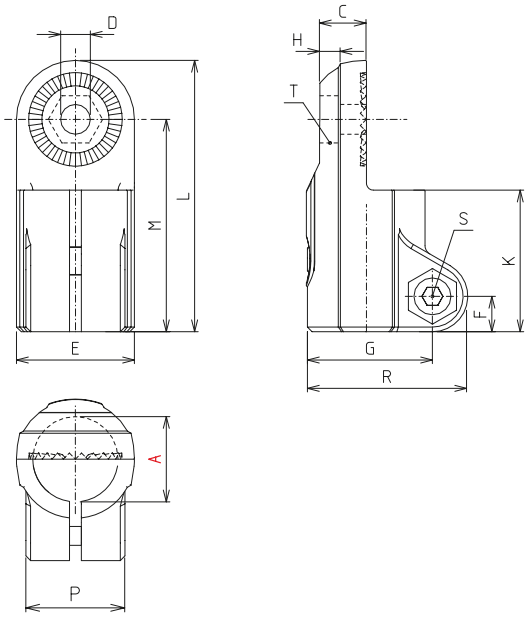

Raccords à collier LP-KU

[mm]

Code No.	Type	Unité d'emballage	Serrage * A	C	D	E	F	G	H	K	L	M	P	R	S	T	Poids m [g]
K70118CCSR18	12-18	10 pcs.	18	9,9	6,1	25	7,5	26,5	5,9	30	57,5	45	21	34	M6x18	M6-DIN985	28
K70130BCSR30	20-30	5 pcs.	30	16,5	8,1	40	11	41,5	9,9	45	88	68	28,5	52,5	M8x25	M8-DIN985	86

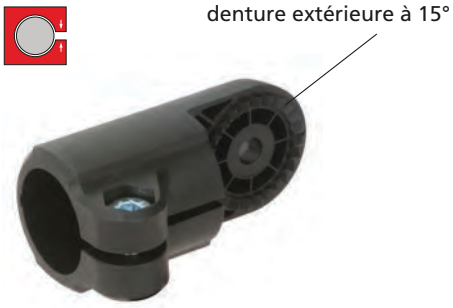

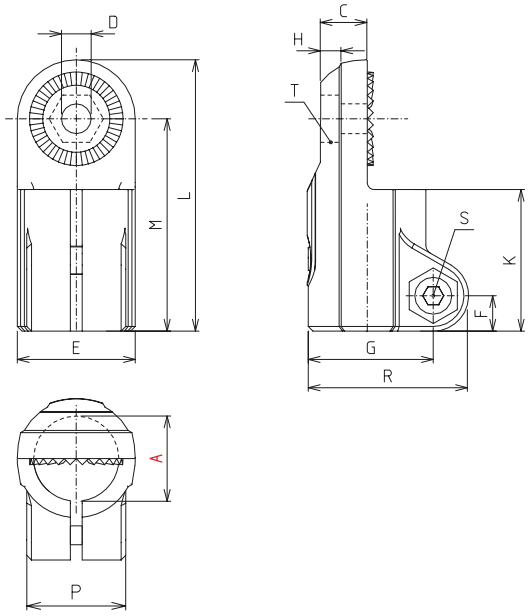

Raccords à collier LPZ-KU

[mm]

Code No.	Type	Unité d'emballage	Serrage * A	C	D	E	F	G	H	K	L	M	P	R	S	T	Poids m [g]
K71018CCSR18	12-18	10 pcs.	18	9,9	6,1	25	7,5	26,5	5,9	30	57,5	45	21	34	M6x18	M6-DIN985	28
K71030BCSR30	20-30	5 pcs.	30	16,5	8,1	40	11	41,5	9,9	45	88	68	28,5	52,5	M8x25	M8-DIN985	87

* Possibilité de réduire le diamètre ou de modifier la section des éléments de serrage à l'aide d'inserts et de bagues (voir Accessoires).

Principe de commande:

- Inserts et bagues pour modification du diamètre/ de la section, voir Accessoires page 48
- Leviers de serrage, voir Accessoires page 49

Sur demande:

- Vis en acier inoxydable

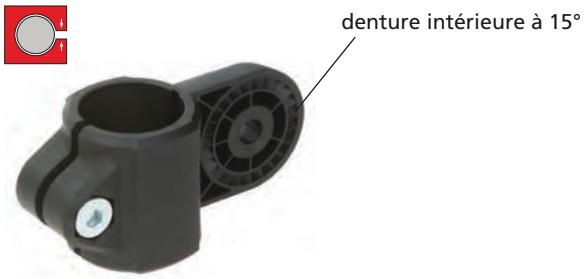

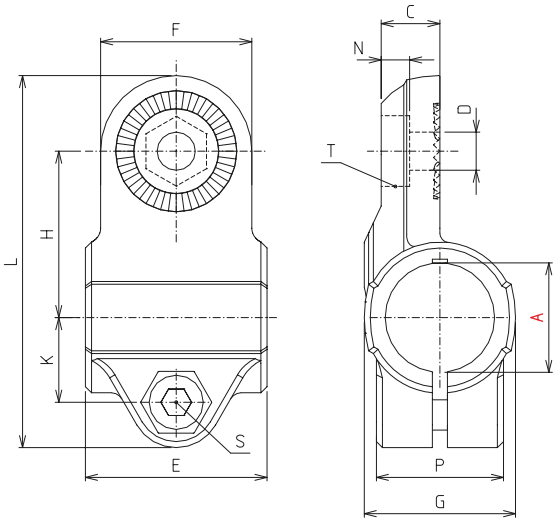

Raccords à collier LW-KU

[mm]

Code No.	Type	Unité d'emballage	Serrage * A	C	D	E	F	G	H	K	L	M	P	S	T	Poids m [g]
K70018CCSR18	12-18	10 pcs.	18	9,7	6,1	30	25	25	27,5	14	61,5	5,7	21	M6x18	M6-DIN985	29
K70030BCSR30	20-30	5 pcs.	30	16,5	8,1	45	40	40	43	21,5	95,5	9,9	28,5	M8x25	M8-DIN985	91

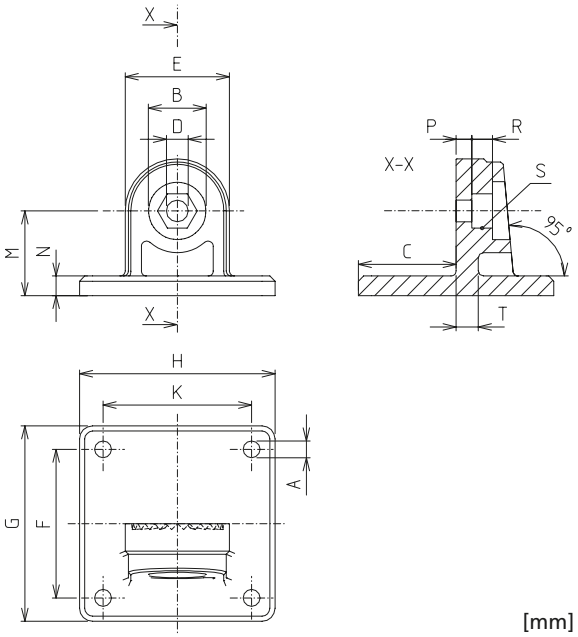

Raccords à collier LF-KU

[mm]

Code No.	Type	Unité d'emballage	A	B	C	D	E	F	G	H	K**	M	N	P	R	S	T	Poids m [g]
K70218CCS	12-18	10 pcs.	5,3	15	25	6,1	25	40	50	35	0	20	5	4,5	5,5	M6-DIN985	5	17
K70230BCS	20-30	5 pcs.	6,5	22	37,5	8,1	40	60	75	75	60	32,5	7,5	6,6	8,2	M8-DIN985	7	77

*les types 12-18 n'ont que 2 trous de fixation centrés

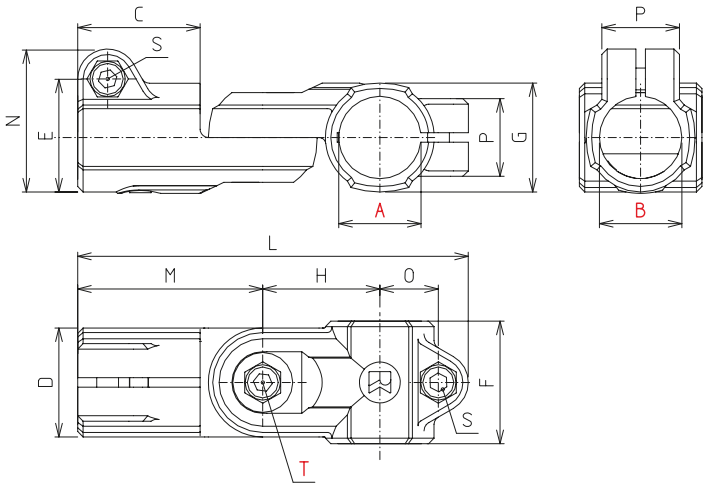

Raccords orientables GW-KU (sans denture)
GWZ-KU (denté)

[mm]

Code No.	Type	Unité d'emballage	Serrage * A	Serrage * B	C	D	E	F	G	H	L	M	N	O	P	S / T	Poids m [g]
K80118CCSR18R18	GW 12-18	10 pcs.	18		30	25	26,5	30	25	27,5	94	45	34	14	21	M6x18	67
K80418CCSR18R18	GWZ 12-18	10 pcs.	18		30	25	26,5	30	25	27,5	94	45	34	14	21	M6x18	67
K80130BCSR30R30	GW 20-30	5 pcs.	30		45	40	41,5	45	40	43	143,5	68	52,5	32,5	28,5	M8x25	177
K80430BCSR30R30	GWZ 20-30	5 pcs.	30		45	40	41,5	45	40	43	143,5	68	52,5	32,5	28,5	M8x25	178

GW – sans denture, 180° en continu
GWZ – denté, 180° encliquetage tous les 15°

* Possibilité de réduire le diamètre ou de modifier la section des éléments de serrage à l'aide d'inserts et de bagues (voir Accessoires).

Principe de commande:

- Inserts et bagues pour modification du diamètre/ de la section, voir Accessoires page 48
- Leviers de serrage, voir Accessoires page 49

Sur demande:

- Vis en acier inoxydable

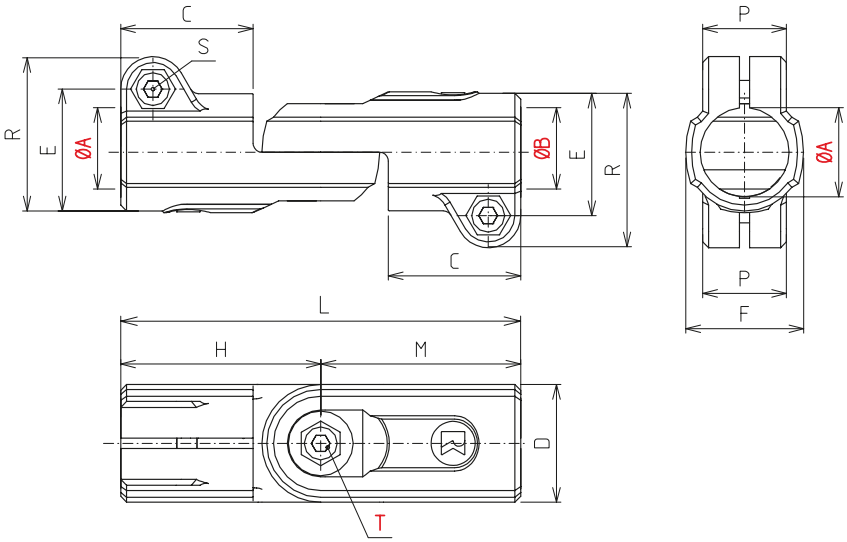

Raccords orientables GP-KU (sans denture)
GPZ-KU (denté)

[mm]

Code No.	Type	Unité d'emballage	Serrage * A	Serrage * B	C	D	E	F	H	L	M	P	R	S / T	Poids m [g]
K80018CCSR18R18	GP 12-18	10 pcs.	18		30	25	26,5	30	45	90	45	21	34	M6x18	66
K80518CCSR18R18	GPZ 12-18	10 pcs.	18		30	25	26,5	30	45	90	45	21	34	M6x18	66
K80030BCSR30R30	GP 20-30	5 pcs.	30		45	40	41,5	40	68	136	68	28,5	52,5	M8x25	194
K80530BCSR30R30	GPZ 20-30	5 pcs.	30		45	40	41,5	40	68	136	68	28,5	52,5	M8x25	194

GP – sans denture, 180° en continu
GPZ – denté, 180° encliquetage tous les 15°

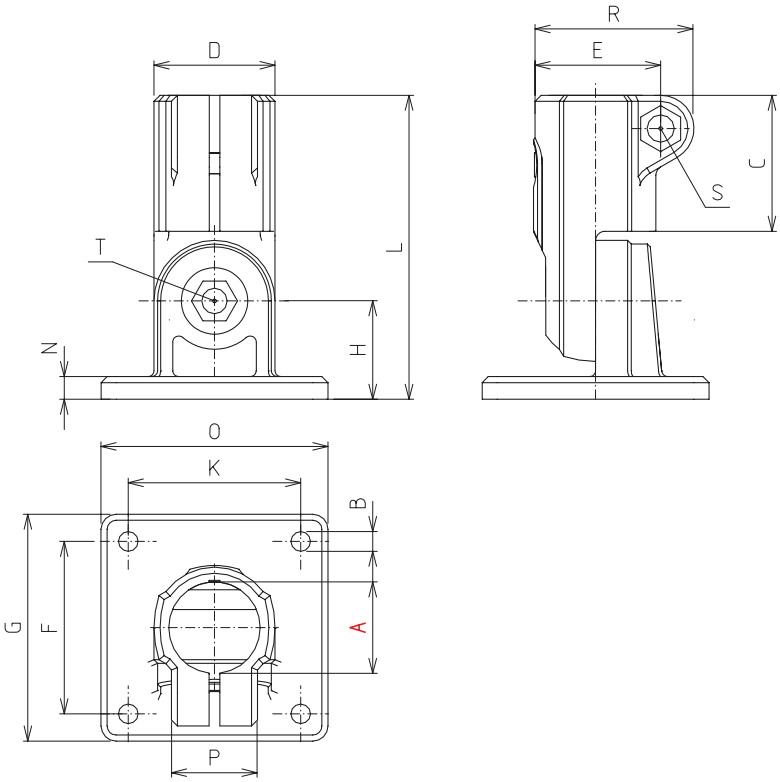

Raccords orientables GF-KU (sans denture)
GFZ-KU (denté)

[mm]

Code No.	Type	Unité d'emballage	Serrage * A	B	C	D	E	F	G	H	K*	L	N	O	P	R	S / T	Poids m [g]
K80218CCSR18	GF 12-18	10 pcs.	18	5,3	30	25	26,5	40	50	20	0	65	5	35	21	34	M6x18 M6x16	55
K80718CCSR18	GFZ 12-18	10 pcs.	18	5,3	30	25	26,5	40	50	20	0	65	5	35	21	34	M6x18 M6x16	55
K80230BCSR30	GF 20-30	5 pcs.	30	6,5	45	40	41,5	60	75	32,5	60	100,5	7,5	75	28,5	52,5	M8x25	184
K80730BCSR30	GFZ 20-30	5 pcs.	30	6,5	45	40	41,5	60	75	32,5	60	100,5	7,5	75	28,5	52,5	M8x25	185

GF – sans denture, 180° en continu
GFZ – denté, 180° encliquetage tous les 15°

* Possibilité de réduire le diamètre ou de modifier la section des éléments de serrage à l'aide d'inserts et de bagues (voir Accessoires).

Agent	résistance complète	résistance partielle	non résistant
Acétate de butyle	●		
Acide acétique		◐	
Acide chlorhydrique			○
Acide phosphorique		◐	
Acides gras	●		
Alcool butylique	●		
Benzène	●		
Butane	●		
Chloride de Méthyléne			○
Chlorofluorocarbone	●		
Chloroforme		◐	
Crésol		◐	
Dekalin	●		
Dibutyl phthalat	●		
Diméthylformamide		◐	
Dioctyl phthalat	●		
Dioxanne	●		
Eau régale			○
Essence & carburant	●		
Éthanol		◐	
Gazole	●		
Glycérine	●		
Glycol		◐	
Glysantine	●		
Graisses et cires	●		
Heptane, hexane	●		
Huile hydraulique	●		
Huile lubrifiante	●		
Huile minérale		◐	
Huile moteur	●		
Hypochlorite de Potassium			○
Isooctane	●		
Isopropanol	●		
Liquide de frein	●		
Mazout	●		
Méthanol		◐	
Naphthaline	●	◐	
Ozone			○
Phénol		◐	
Soude caustique	●		

Agent	résistance complète	résistance partielle	non résistant
Acide sulfurique			○
Eau	●		
Huile de silicone	●		
Styrène	●		
Tétrachlorure de carbone	●		
Tetrahydrofuran	●		
Toluène	●		
Trichloroéthylène		◐	
Xylène		◐	

Les données du tableau ci-dessus sont valables pour tous les raccords de la gamme ***RK*** Light ***Design***.
Il s'agit toutefois de données indicatives, puisque le comportement des matériaux en conditions réelles d'utilisation subit l'influence de différents facteurs: température, concentration de la substance, exposition temporaire ou permanente aux substances chimiques.

Matériau	Polyamid renforcé
Température de service	
0°C á 80°C	constante
-30°C á 120°C	temporaire

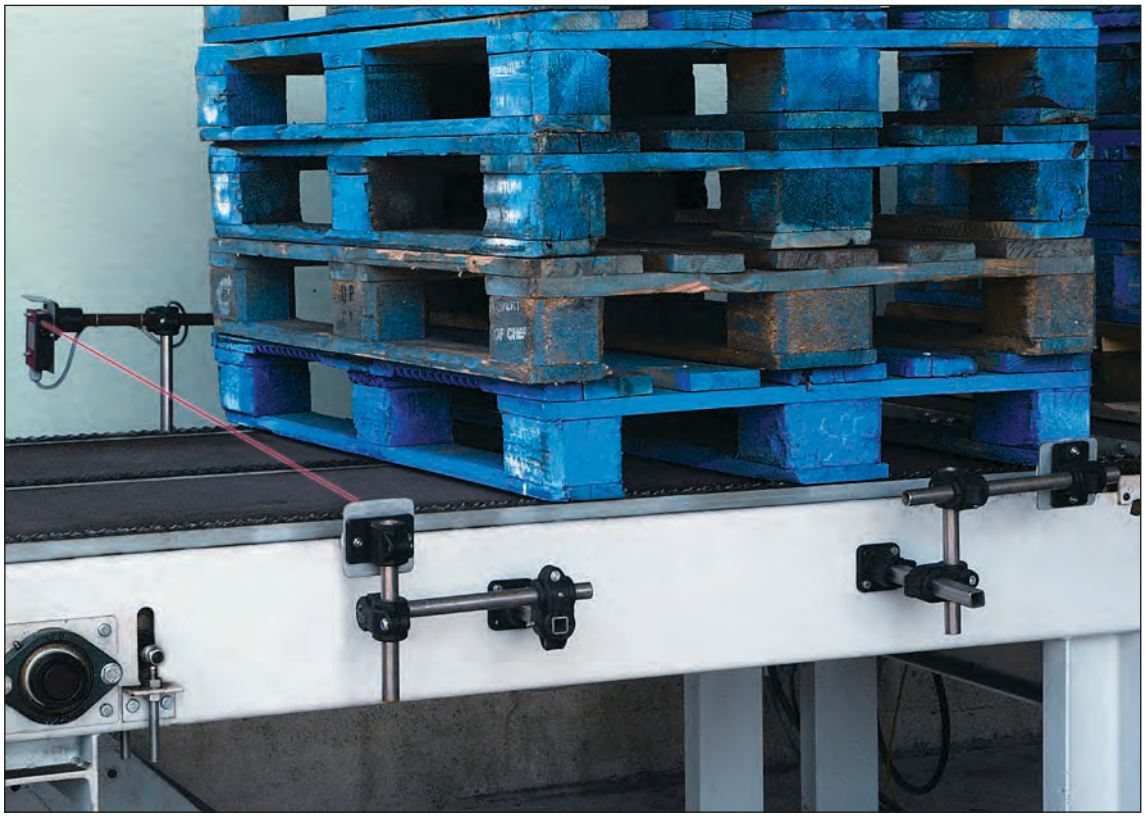

Principe de commande:

- La référence comprend: une unité d'emballage.

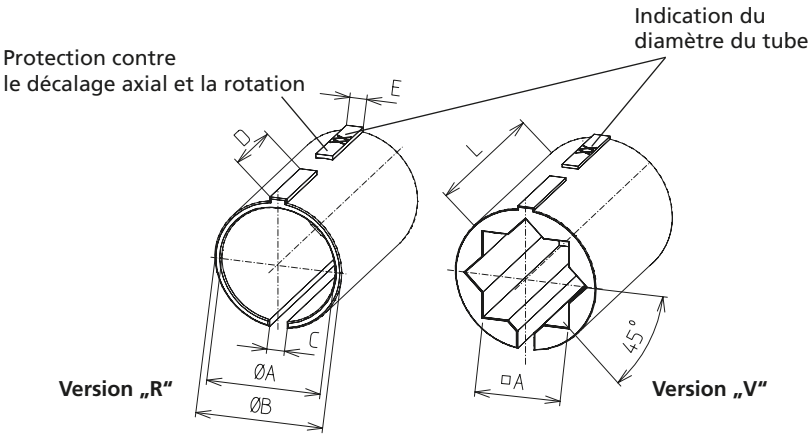

Bagues de réduction pour éléments monoblocs

[mm]

Code No.	Type	Version	Unité d'emballage	A + 0,1	B	C	D	E	L
96200CC	12-18	R12	10 pcs.	12,25	18	2,5	11,9	2,4	30
96209CC	12-18	R13	10 pcs.	13,25	18	2,5	11,9	2,4	30
96201CC	12-18	R14	10 pcs.	14,25	18	2,5	11,9	2,4	30
96202CC	12-18	R15	10 pcs.	15,25	18	2,5	11,9	2,4	30
96203CC	12-18	R16	10 pcs.	16,25	18	2,5	11,9	2,4	30
96205CC	12-18	V10	10 pcs.	10,25	18	2,5	11,9	2,4	30
96204BC	20-30	R20	5 pcs.	20,25	30	3,5	18,9	3,4	45
96206BC	20-30	R25	5 pcs.	25,25	30	3,5	18,9	3,4	45
96208BC	20-30	V20	5 pcs.	20,25	30	3,5	18,9	3,4	45

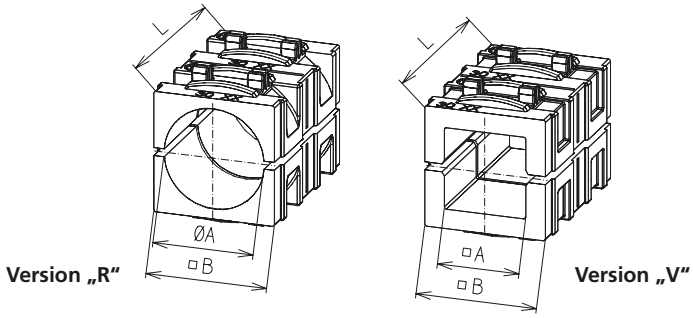

Bagues de réduction pour éléments en plusieurs parties

[mm]

Code No.	Type	Version	Unité d'emballage	A	B	L
963000BC	20-30	R20	5 pcs.	20,25	30,3	45
963002BC	20-30	R25	5 pcs.	25,25	30,3	45
963004BC	20-30	R30	5 pcs.	30,25	30,3	45
963001BC	20-30	V20	5 pcs.	20,50	30,3	45
963003BC	20-30	V25	5 pcs.	25,50	30,3	45

Levier

- Les raccords peuvent être rééquipés en remplaçant les vis cylindriques par des leviers.
- Pour positionner le levier dans la direction choisie, il suffit de soulever la poignée afin de relâcher la dentelure. Le levier revient à sa position-initiale , lorsqu'on relâche la poignée.

Matériau: poignée en polyamide, noir visserie en acier galvanisé ou acier Inox

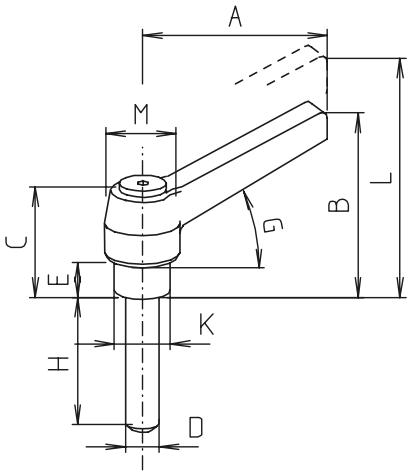

acier inoxydable (Éléments monoblocs)

[mm]

Code No.	Type	A	B	C	D	E	G	H	K	L	M
93024	12-18	40	35,5	30	M6	10	20°	18	10	39,5	13
902381	20-30	65	48,5	36,5	M8	14		25	13	52,5	18

Visserie – acier galvanisé

[mm]

Code No.	Type	Talle	Description	Unité d'emballage
4006160	12-18	M6x18 / DIN 7984	vis à tête cylindrique	100 pcs. / sac
4006116		M6 / DIN 985	écrou hexagonal	
4006180	20-30	M8x16 / DIN 7984	vis à tête cylindrique	50 pcs. / sac
4006185		M8x25 / DIN 7984	vis à tête cylindrique	
4006118		M8 / DIN 985	écrou hexagonal	

Visserie – acier inoxydable

[mm]

Code No.	Type	Talle	Description	Unité d'emballage
4009160	12-18	M6x18 / DIN 7984	vis à tête cylindrique	100 pcs. / sac
4009116		M6 / DIN 985	écrou hexagonal	
4009180	20-30	M8x16 / DIN 7984	vis à tête cylindrique	50 pcs. / sac
4009185		M8x25 / DIN 7984	vis à tête cylindrique	
4009118		M8 / DIN 985	vis à tête cylindrique	

RK ROSE+KRIEGER

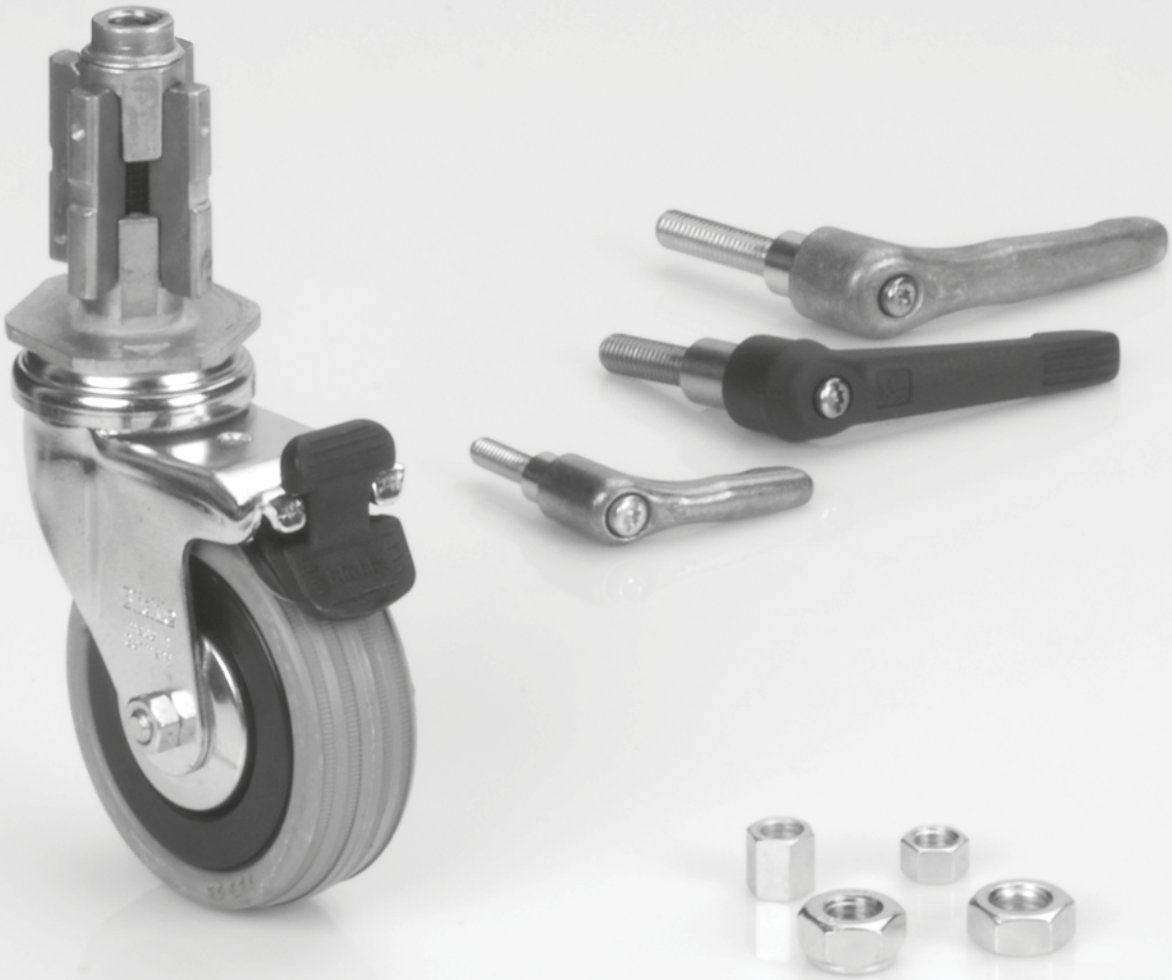

Light-, Solid- & Robust Clamps

Accessoires .....à partir de la p. 213

Accessoires

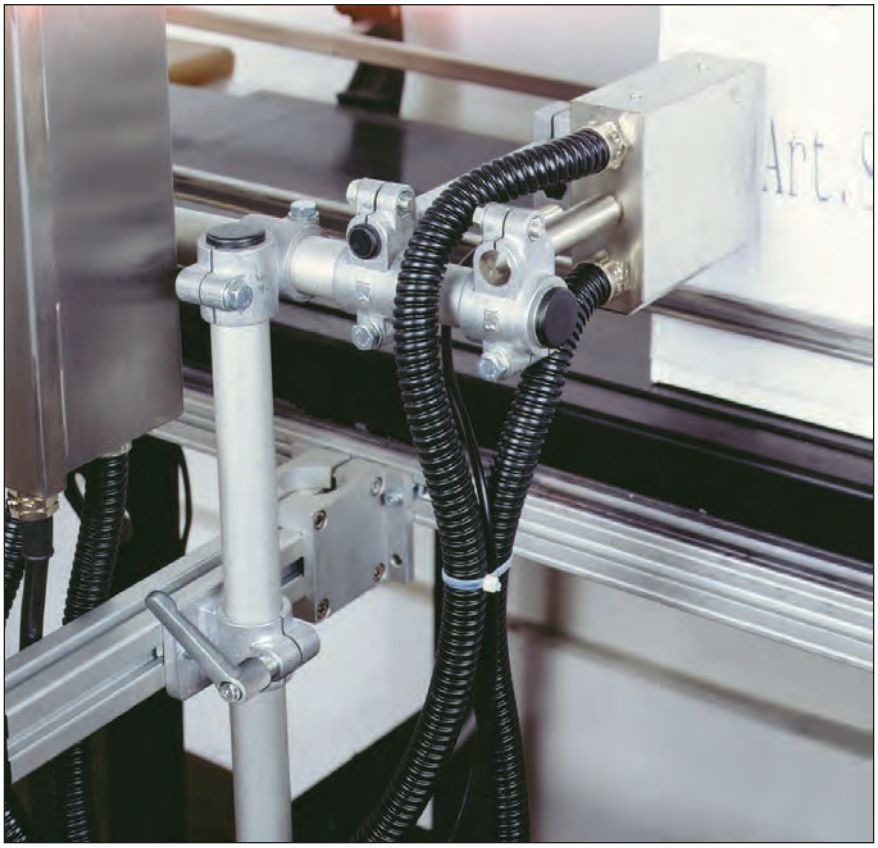

Support de tête d'impression sur une machine à emballer – déplacement universel possible.

Table de matières Accessoires

Accessoires

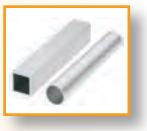

- Tubes – acier, acier inoxydable, aluminium p. 214

- Barres/Profilés aluminium ..... p. 216

- Bouchons taraudés ..... p. 217

- Bouchons ..... p. 218

- Fixations de tube ..... p. 219

- Pieds-supports ..... p. 220

- Roulettes ..... p. 221

- Leviers de serrage / Écrous noyés.....à partir de la p. 222

- Manchon adaptateur R28 ..... p. 223

Principe de commande:

- Découpes ou longueurs standard

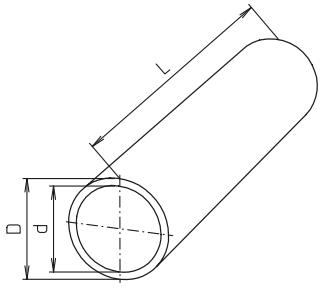

Tubes acier, acier inoxydable / Rond

[mm]

Code No.	Type	D tol. galvanisé	L max. galvanisé	D tol. acier inoxydable	L max. acier inoxydable	d
801215_ _ _ _ _	12x1,5	12 ± 0,1		12 ± 0,12		9
801415_ _ _ _ _	14x1,5	14 ± 0,1		14 ± 0,14		11
801515_ _ _ _ _	15x1,5	15 ± 0,1		15 ± 0,15	3000	12
801615_ _ _ _ _	16 x1,5	16 ± 0,1		16 ± 0,16		13
801815_ _ _ _ _	18x1,5	18 ± 0,1		18 ± 0,12		15
802020_ _ _ _ _	20x2	20 ± 0,1		20 ± 0,12		16
802520_ _ _ _ _	25x2	25 ± 0,1		25 ± 0,25	3000	21
803020_ _ _ _ _	30x2	30 ± 0,1		30 ± 0,10		26
803230_ _ _ _ _	32x3	32 ± 0,15		32 ± 0,15		26
803530*_ _ _ _	35x3	35 ± 0,15	6000	–	–	29
804040_ _ _ _ _	40x4	40 + 0,15		40 + 0,12	3000	32
804240*_ _ _ _	42x4	42 ± 0,2				34
804540*_ _ _ _	45x4	45 ± 0,2		–	–	37
804835*_ _ _ _	48x3,5	48 ± 0,2				41
804840*_ _ _ _	48x4	48 ± 0,2				40
805040_ _ _ _ _	50x4	50 + 0,2		50 + 0,15	3000	42
805540*_ _ _ _	55x4	55 ± 0,25		–	–	47
806050_ _ _ _ _	60x5	60 + 0,25		60 + 0,20	3000	50
806250*_ _ _ _	62x5	62 ± 0,3		–	–	52
808050*_ _ _ _	80x5	80 ± 0,35	5840	–	–	70

* Indisponible en acier inoxydable

** Longueurs standard pour version galvanisée uniquement

Longueur:
Coupe sur mesure réalisable.
Longueurs standard::**
0500, 1000, 2000, 3000 und 4000 mm

Version:
0 = brut St 37-2
1 = galvanisé St 37-2
2 = Acier inoxydable 1.4301 (comparable AISI 304)

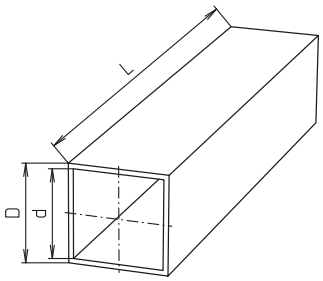

Tubes acier / Carré

[mm]

Code No.	Type	D tol.	L max. acier inoxydable
812010_ _ _ _ _	20x1,5	20 ± 0,2	4000
812515_ _ _ _ _	25x1,5	25 ± 0,25	6000
813020_ _ _ _ _	30x2	30 ± 0,25	4000
814030_ _ _ _ _	40x3	40 ± 0,3	6000
815030_ _ _ _ _	50x3	50 ± 0,3	
816040_ _ _ _ _	60x4	60 ± 0,35	
818050_ _ _ _ _	80x5	80 ± 0,5	

Longueur:
Coupe sur mesure réalisable.
Longueurs standard::
0500, 1000, 2000, 3000 und 4000 mm

Version:
0 = brut St 37-2
1 = galvanisé St 37-2

Acier inoxydable / Carré

Tubes du commerce sans tolérance particulière

[mm]

Code No.	Type	D tol.	L max.
8120102 _ _ _ _	20x1,5	–	6000
8125152 _ _ _ _	25x1,5	–	
8130202 _ _ _ _	30x2	–	
8140302 _ _ _ _	40x3	–	
8150302 _ _ _ _	50x3	–	
8160402 _ _ _ _	60x4	–	
8180502 _ _ _ _	80x5	–	

Longueur:
Coupe sur mesure réalisable.

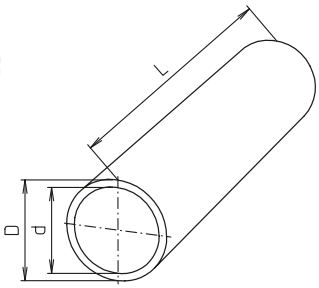

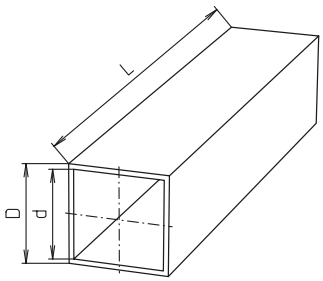

Tubes aluminium

[mm]

Code No.	Type	D tol.	d	L max.
Rond				
822030_ _ _ _ _	20x3	20 ± 0,1	14	6000
823020_ _ _ _ _	30x2	30 ± 0,1	26	
824030_ _ _ _ _	40x3	40 ± 0,15	34	
825030_ _ _ _ _	50x3	50 ± 0,2	44	
826030_ _ _ _ _	60x3	60	54	
Carré				
832015_ _ _ _ _	20x1,5	20 ± 0,2	17	6000
833020_ _ _ _ _	30x2	30 ± 0,2	26	
834040_ _ _ _ _	40x4	40 ± 0,3	32	
835040_ _ _ _ _	50x4	50 ± 0,4	42	
836040_ _ _ _ _	60x4	60 ± 0,4	52	

Longueur:
Coupe sur mesure réalisable.

Version:
1 = brut AlMgSi0,5
2 = anodisé couleur naturelle AlMgSi0,5
3 = anodisé couleur noir AlMgSi0,5
(sur demande)

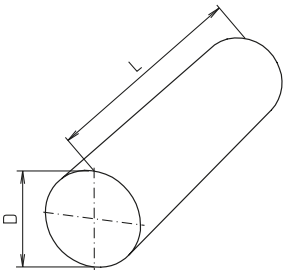

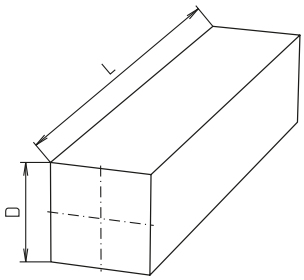

Barres aluminium

[mm]

Code No.	Type	D tol.	L max.
Rond			
820800_ _ _ _ _	8	8	3000
821000_ _ _ _ _	10	10	3000
Carré			
831000_ _ _ _ _	10	10	3000

Longueur:
Coupe sur mesure réalisable.

Version:
1 = brut AlMgSi0,5
2 = anodisé couleur naturelle AlMgSi0,5
3 = anodisé couleur noir AlMgSi0,5
(sur demande)

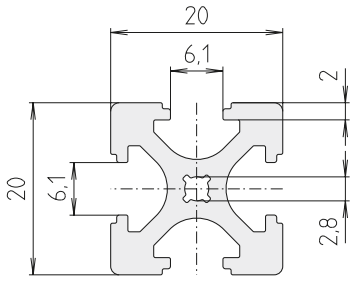

Profilé aluminium F-20 x 20

[mm]

Code No.	Version		Anodisation
E01000BBC	Barre	max. 3000 mm	clair
E01000BBA_ _ _ _	Découpe		clair
E01000BCC	Barre		noir
E01000BCA_ _ _ _	Découpe		noir

Longueur :
Longueurs standard (anodisé noir ou clair)
500, 1 000 et 2 000 mm
Toute découpe possible sur demande

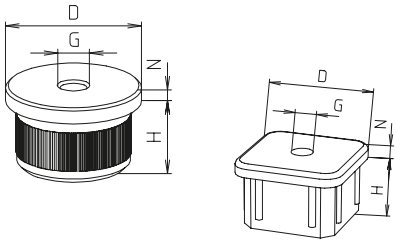

Bouchons taraudés pour tubes ronds

[mm]

Code No.	Type	D	G	H	N
Aluminium					
90321	50x4	50	M10	25	6
90322			M16		
90323	60x5	60	M10	30	6
90324			M16		

Bouchons taraudés pour tubes carrés

[mm]

Code No.	Type	D	G	H	N
Aluminium					
90421	50x3	50x50	M10	25	6
90422			M16		
90427	60x4	60x60	M10	25	8
90425			M16		
90426			M20		

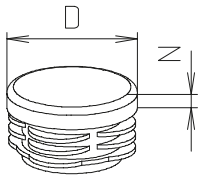

Bouchons ronds

[mm]

Code No.	Type	Conditionnement	Ø D	N
Polyéthylène, noir				
90301	18x1,5	1	18	5
90301C	18x1,5	10		
90302	20x2	1	20	5
90302C	20x2	10		
90303	25x2	1	25	5
90303C	25x2	10		
90304	30x2	1	30	5
90304C	30x2	10		
90305	32x3	1	30	5
90312	35x3	1	35	5
90306	40x3	1	40	5
90307	40x4	1		
90308	45x4	1	45	5
90309	48x4	1		
90310	50x3 / 50x4	1	50	5
90311	60x5	1	55	
Aluminium				
90331	50x4		55	6
90332	60x5			

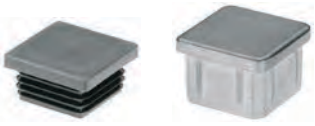

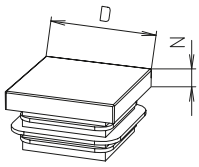

Bouchons filetés carrés

[mm]

Code No.	Type	Conditionnement	□ D	N
Polyéthylène, noir				
90400C	20x1	10	20x20	5
90401	25x1,5	1	25x25	5
90402	30x2		30x30	
90403	35x2,5		35x35	
90404	40x3		40x40	5
90408	40x4			
90405	50x3		50x50	5
90406	60x4		60x60	
90407	80x5		80x80	
Aluminium				
90411	50x3		50x50	6

- **Principe de commande:**
  Pièces en acier galvanisées

- Élément de serrage pour tubes Ø et ☐
- Plage d'écartement pour Ø 21 – 40,5 mm
- Plage d'écartement pour ☐16,5 – 32 mm

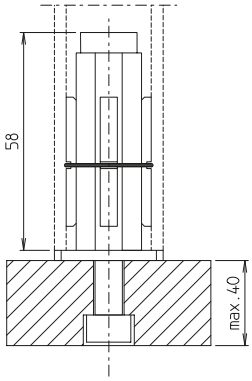

Fixation du tube

[mm]

Code No. DIN 912	Code No. DIN 7991	Ø Type	☐ Type
90701	90711	25x2	–
90702	90712	30x2	25x1,5
90702	90712	32x3	–
90702	90712	35x3	–
90705	90715	40x4	30x2
90705	90715	42x4	–
90707	90717	48x4	35x2,5
90708	90718	–	40x3

Principe de commande:

- Pièces articulées en PA noir
- Pièces en acier galvanisées

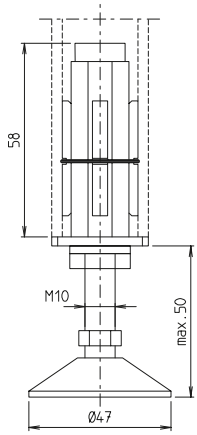

Pied support avec fixation pour tube

[mm]

Code No.	Ø Type	☐ Type
90601	25x2	–
90602	30x2	25x1,5
90602	32x3	–
90602	35x3	–
90605	40x4	30x2
90605	42x4	–
90607	48x4	35x2,5
90608	–	40x3

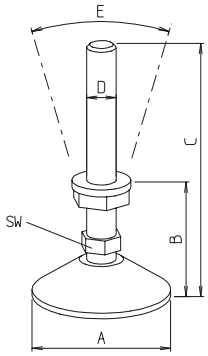

Pied réglable à visser

[mm]

Code No.	A	B	C	D	E	L	SW
90611	47	22	117	M10	30°	117	12
4606301	70	30	130	M16		130	22
4046301	60	39	185	M20	30°	185	16
4046311*	60	42	188			188	16
4046312*	123	70	216			216	16

* Avec amortisseur de vibrations

- Roulette en caoutchouc, largeur 25 mm
- Roulement à billes à portée conique
- Jante en polyamide
- Bandage en caoutchouc bleu-gris
- Pare-fils
- Capacité de charge 600 N

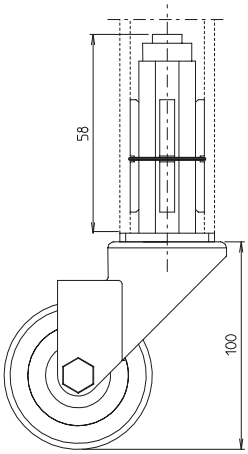

Roues pivotantes pour fixation sur tube et frein à disque

[mm]

Code No.	Ø Type	☐ Type
90501	25x2	–
90502	30x2	25x1,5
90502	32x3	–
90502	35x3	–
90505	40x4	30x2
90505	42x4	–
90507	48x4	35x2,5
90508	–	40x3

Remarque : autres modèles disponibles sur demande

- Roulette en caoutchouc, largeur 25 mm
- Roulement à billes à portée conique
- Jante en polyamide
- Bandage en caoutchouc bleu-gris
- Pare-fils
- Capacité de charge 600 N

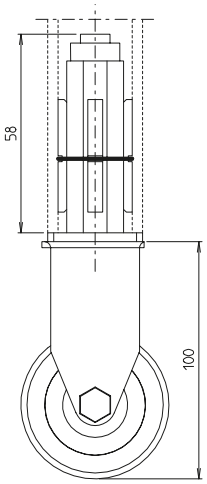

Roues fixes pour fixation sur tube

[mm]

Code No.	Ø Type	☐ Type
90801	25x2	–
90802	30x2	25x1,5
90802	32x3	–
90802	35x3	–
90805	40x4	30x2
90805	42x4	–
90807	48x4	35x2,5
90808	–	40x

- **Principe de fonctionnement :**
  Les dimensions et le réglage du levier sont adaptés aux éléments de serrage RK. Pour l'actionner, lever la poignée jusqu'à ce que le mécanisme soit déverrouillé. On obtient ainsi un réglage simple pour serrer et desserrer selon le meilleur angle de serrage. Sous la pression du ressort, le mécanisme se verrouille à nouveau.

- **Matériaux :**
  Poignée en zinc moulé sous pression selon DIN 1743, pièces en acier galvanisées, qualité 5.8.

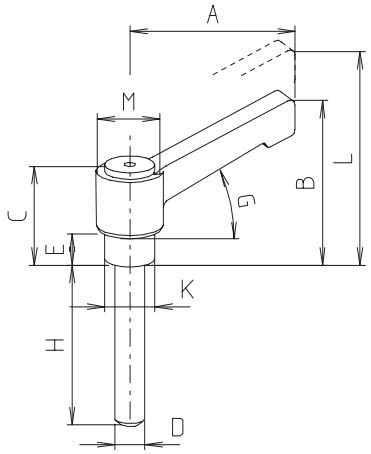

Levier de serrage

[mm]

Code No.	Type	A	B	C	D	E	G	H	K	L	M	m [g]
90201	HV 5x20	40	33,5	25,5	M5	5,5	20°	20	7,5	37,5	13,5	32
90211	HV 6x10	40	33,5	26,5	M6	6,5	20°	10	10	37,5	13,5	30
90249	HV 6x20							20				–
90210	HV 6x16	40	33,5	26,5	M6	6,5	20°	16	10	37,5	13,5	–
90209	HV 6x18							18				
90212	HV 6x25	40	33,5	26,5	M6	6,5	20°	25	10	37,5	13,5	34
90247	HV 6x30							30				–
90213	HV 6x35	40	33,5	26,5	M6	6,5	20°	35	10	37,5	13,5	38
90214	HV 6x40							40				40
90215	HV 6x45	65	43,2	29,2	M6	6,5	20°	45	10	47	18	65
90216	HV 6x55							55				75
90217	HV 6x60							60				80
90221	HV 8x15	65	45	31	M8	8,5	20°	15	13	49	18	68
90222	HV 8x25							25				72
90223	HV 8x30	65	45	31	M8	8,5	20°	30	13	49	18	75
90224	HV 8x35							35				80
90225	HV 8x45	65	45	31	M8	8,5	20°	45	13	49	18	86
90226	HV 8x50							50				91
90227	HV 8x55	80	53,5	36	M8	8,5	20°	55	13	57,5	22	100
90228	HV 8x60	65	45	31				60		49	18	
90229	HV 8x70	80	53,5	36	M8	8,5	20°	70	13	57,5	22	120
90230	HV 8x80							80				130
90231	HV 8x90							90				140
90241	HV 10x20	80	55	37,5	M10	10	20°	20	16	59	26	125
90250	HV 10x30				M11			30				–
90251	HV 10x35	80	55	37,5	M11	10	20°	35	16	59	26	–
90242	HV 10x45				M10			45				140
90243	HV 10x50	80	55	37,5	M10	10	20°	50	16	59	26	145
90244	HV 10x60	95	64	42,5	M10	10	20°	60	16	68	26	200
90246	HV 10x110							110				250
90255	HV 12x40	95	64	42,5	M12	13,5	20°	40	18	68	26	–
90253	HV 12x45							45				
90256	HV 12x80							80				
90271	HV 16x72	100	72	65	M16	19	20°	65	23	72	33	–

Sure demand:

- Levier avec poignée en plastique
- Levier avec douille filetée en acier inoxidable

- Insert taraudé en acier comme pièce d' de rechange
- Contenu de la livraison : Conditionnement (10 pièces)

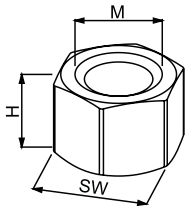

Écrou noyé

[mm]

Code No.	Versions	Type	H	M	SW
90762	acier	M6SW8	5	6	8
90763	acier inoxydable	M6SW8			
90764	acier	M6SW10	9	6	10
90765	acier	M8SW11H12	12	8	11
90766	acier	M8SW11H7	7	8	11
90767	acier inoxydable	M8SW11H7			
90768	acier	M10SW14	10	10	14
90769	acier inoxydable	M10SW14			

- Montage simple
- Blocage axial et en rotation
- Système et structure existants adabtables
- Contenu de la livraison : Conditionnement (5 pièces)

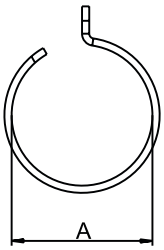

Manchon adaptateur R28

[mm]

Code No.	Version	pour Ø A
91313	Typ 1	28,4 - 28,8
91314	Typ 2	28,0 - 28,3
91315	Typ 3	27,5 - 27,9

Les raccords suivants peuvent intégrer le manchon

Solid Clamps	Version
Raccords orthogonaux	K 30, 30x25, 30x20, KD 30x18, 30x16, 30x15, 30x14, 30x12, KR 30, KVR 30
Raccords d'angle	W30, WE 30
Pieds	FS 30
Brides de fixation	FK 30, 30-4
Raccords droits	M 30, MD 30x25
Colliers emboîtables	S 30