15, rue de Montvaux
57865 Amanvillers (FRANCE)
Tél. (33) 03 87 53 53 53
Fax (33) 03 87 53 53 55
E-mail : info@prosensor.com
www.prosensor.com

Votre partenaire température

THERMOSTAT | **D'APPLIQUE À CONTACT - TCHT**

ECHELLE DE RÉGLAGE	MODE DE RÉGLAGE	DIFFÉRENTIEL	MODE DE RÉARMEMENT	RÉFÉRENCES
0 à 90 °C	Externe par bouton	5 °C	Auto	**THCT/RB**
0 à 90 °C	Interne par tournevis	7 °C	Auto	**THCT/RT**
30 à 70 °C	Interne par tournevis	—	Manuel	**THCT/L**

Boîtier ABS UL 94 VO
Indice de protection : IP 40
Une sortie par presse-étoupe
Base en acier galvanisé
Contact inverseur 3 pôles
Pouvoir de coupure :
16 (4) A/250 V AC
6 (1) A/400 V AC
Livré avec ressort de fixation
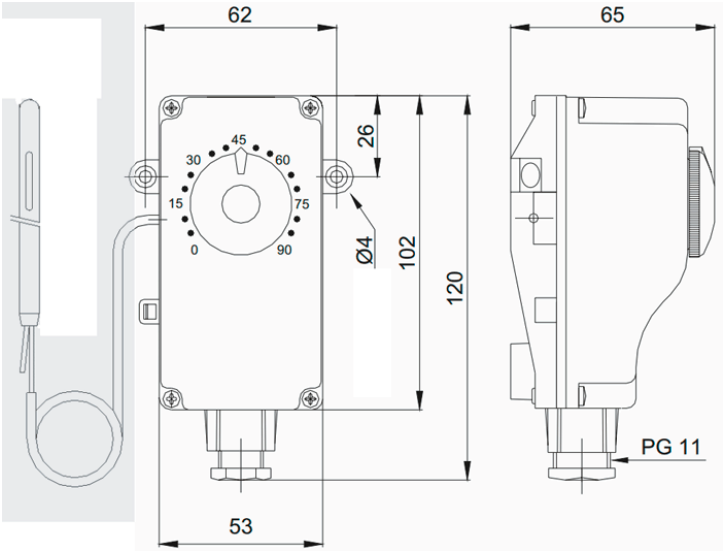
Attention : les dimensions peuvent évoluer suivant la source d'approvisionnement.