PROSENSOR Votre partenaire température

AUDIN
- COMPOSANTS D'AUTOMATISME
- SYSTEMES D'AUTOMATISME
- CONSTITUANTS ELECTROTECHNIQUES
- MESURE ET CONTROLE
- SECURITE MACHINE

8, Avenue de la Malle - ZI Les Coïdes
51370 SAINT BRICE COURCELLES
Tél. : 03.26.04.20.21 - Fax : 03.26.04.28.20
Email : info@audin.fr - Web : http://www.audin.fr
www.prosensor.com

AQUASTAT | **DÉPORTÉ PAR CAPILLAIRE - AQC**

Visuel	Longueur capillaire	Echelle de réglage	Mode de réglage	Différentiel	Mode de réarmement	Références
	1,5 M	-35 à +35 °C	Externe par bouton	5 °C	Automatique	**AQC/-35+35B**
	1 M	0 à 90 °C	Externe par bouton	5 °C	Automatique	**AQC/0+90B**
	1 M	Fixe à +100 °C	—	—	Manuel	**AQC/100F**
	1,5 M	+70 à +110 °C	Interne par tournevis	5 °C	Manuel	**AQC/70+110T**

Boîtier ABS UL 94 VO
Indice de protection : IP 40
Une sortie par presse-étoupe Pg 11
Support en acier galvanisé pour fixation murale par vis Ø int. 4,2 mm incorporé
Bulbe cuivre Ø 6,5 x 73 mm
Capillaire protégé sous PVC
Contact inverseur 3 pôles
Pouvoir de coupure :
16 (4) A/250 V AC
6 (1) A/400 V AC
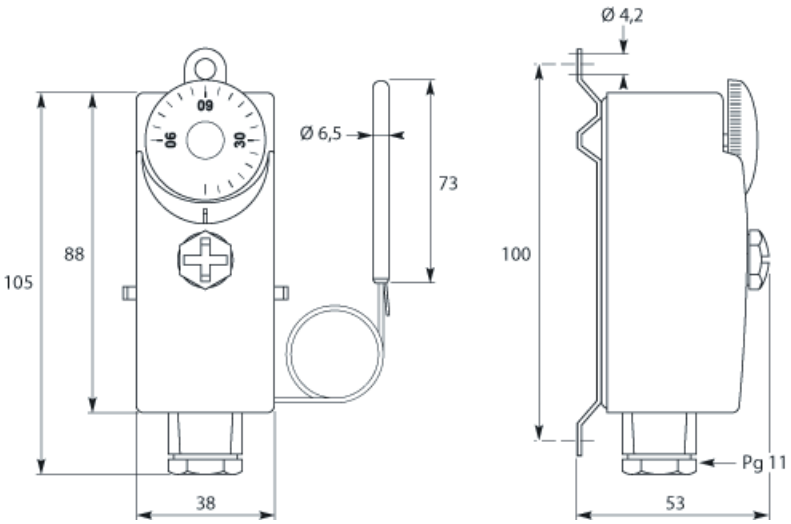
Attention : les dimensions peuvent évoluer suivant la source d'approvisionnement.