CONNECTEURS RONDS M12

MURR ELEKTRONIK
stay connected

Câbles de liaison

– M12 - M8

Mâle droit | **Femelle** coudé avec LED

Connecteur en Y Mâle droit | **Femelles** droit

Homologation: c CSA® US, PCT, c UL us Listed *

* unique produits avec câblage homologué UL/CSA

1 Forme

	Mâle	Femelle	Connecteur en Y	Femelles
	40641	mex	40821	
Type	3 pôles avec 2 × LED (PNP)		4 pôles	
	(NPN) sur demande			

Schéma

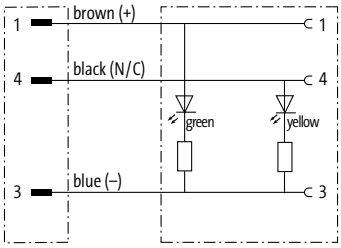

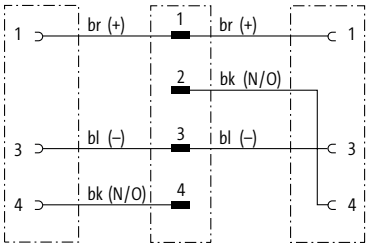

Brochage

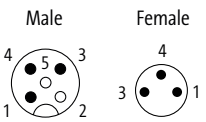

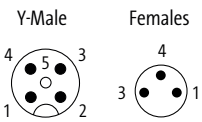

2 Type de câble

Section des conducteurs 0.25 mm²	Couleur de gaine jaune	gris	noir	Couleur de gaine jaune	gris	noir
PVC (UL/CSA)	010	210	610	010	210	610
PUR/PVC	020	220	620	020	220	620
PUR (UL/CSA)	030	230	630	030	230	630
PUR(UL/CSA),résist.au soudage àl'arc	050	250	650	050	250	650

3 Longueur de câble

0.3 m	0030
0.6 m	0060
1.0 m	0100
1.5 m	0150
2.0 m	0200

Données techniques

Tension de service	24 V DC ±25 %	max. 60 V AC/DC
Degré de protection	IP65 et IP67 lorsque état enfiché et vissé (EN 60529)	
Plage de température	-25...+85 °C, suivant le câble raccordé	

Numéro d'article

Pour connaître la composition de votre article, reportez-vous à la page 3.1.i

7 0 0 0 – _ _ _ _ _ – _ _ _ _ _ _ _

1 Forme | 2 Type de câble | 3 Longueur de câble

Renseignement

Autres versions sur demande. Longueurs de câble différentes jusqu'à 2 m commandables par pas de 0.2 m, par pas de 0.5 m à partir de 2 m.

CONNECTEURS RONDS M12

Câbles de liaison

– M12 - M8

Homologation: c CSA® us, c UL us Listed *

* unique produits avec câblage homologué UL/CSA

	Connecteur en Y Mâle droit	Femelles coudé	Connecteur en Y Mâle droit	Femelles coudé avec LED
1 Forme	**40841**		**40861**	
Type	**4 pôles**		**4 pôles avec 2 × LED (PNP)** **(NPN) sur demande**	
Schéma	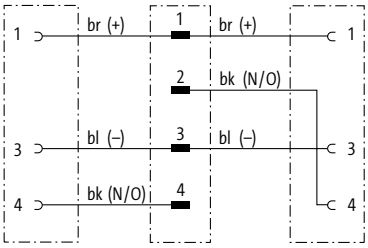		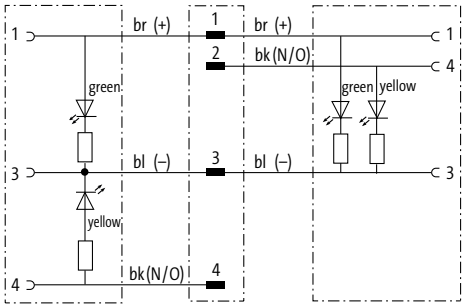	
Brochage	Y-Male Females			

2 Type de câble	**Couleur de gaine**			**Couleur de gaine**		
Section des conducteurs 0.25 mm²	**jaune**	**gris**	**noir**	**jaune**	**gris**	**noir**
PVC (UL/CSA)	010	210	610	010	210	610
PUR/PVC	020	220	620	020	220	620
PUR (UL/CSA)	030	230	630	030	230	630
PUR(UL/CSA),résist.au soudage àl'arc	050	250	650	050	250	650

3 Longueur de câble	
0.3 m	**0030**
0.6 m	**0060**
1.0 m	**0100**
1.5 m	**0150**
2.0 m	**0200**

Données techniques		
Tension de service	max. 60 V AC/DC	24 V DC ±25 %
Degré de protection	IP65 et IP67 lorsque état enfiché et vissé (EN 60529)	
Plage de température	-25...+85 °C, suivant le câble raccordé	

Numéro d'article

Pour connaître la composition de votre article, reportez-vous à la page 3.1.i

7 0 0 0	–	_ _ _ _ _	–	_ _ _	_ _ _ _
		1 Forme		**2 Type de câble**	**3 Longueur de câble**

Renseignement

Autres versions sur demande. Longueurs de câble différentes jusqu'à 2 m commandables par pas de 0.2 m, par pas de 0.5 m à partir de 2 m.

MURR ELEKTRONIK
stay connected

Cables

violet	Nombre/section des conducteurs	Isolation des conducteurs	Chaînes porte-câbles	Gaine	Diamètre extérieur	Rayon/flexion (en mouvem.)	Plage de tempéra-tures (fixe)	Plage de tempéra-tures (mobile)
840 blindé	1×2×Ø 0.64mm	PE (ro, ve)	10 M	PUR (UL/CSA)	env. 7.8	15 × Ø ext.	-40...+80 °C	-20...+70 °C
841 blindé	1×2×Ø 0.64mm	PE (ro, ve)	3 M	PUR (UL/CSA)	env. 7.7	15 × Ø ext.	-40...+80 °C	-20...+70 °C
843 blindé	1×2×Ø 0.64mm	PE (ro, ve)		PUR (UL/CSA)	env. 8.0	15 × Ø ext.	-40...+80 °C	-20...+80 °C
850 blindé	1×2×Ø 0.64mm	PE (ro, ve)		PVC (UL/CSA)	env. 7.8	15 × Ø ext.	-20...+70 °C	-5...+60 °C

jaune	gris	noir	Nombre/section des conducteurs	Isolation des conducteurs	Chaînes porte-câbles	Gaine	Diamètre extérieur	Rayon/flexion (en mouvem.)	Plage de tempéra-tures (fixe)	Plage de tempéra-tures (mobile)
010	**210**	**610**	3 × 0.25 mm²	PVC (br, ble, no)		PVC (UL/CSA)	env. 4.5	10 × Ø ext.	-30...+80 °C	-5...+80 °C
020	**220**	**620**	3 × 0.25 mm²	PVC (br, ble, no)	2 M	PUR/PVC	env. 4.5	15 × Ø ext.	-30...+80 °C	-5...+80 °C
030	**230**	**630**	3 × 0.25 mm²	PP (br, ble, no)	5 M	PUR (UL/CSA)	env. 4.1	10 × Ø ext.	-40...+80 °C	-25...+80 °C
050	**250**	**650**	3 × 0.25 mm²	PP (br, ble, no)	10 M	PUR(UL/CSA),résist.au soudage àl'arc	env. 4.1	10 × Ø ext.	-40...+90 °C	-25...+90 °C
011	**211**	**611**	4 × 0.25 mm²	PVC (br, bla, ble, no)		PVC (UL/CSA)	env. 4.8	10 × Ø ext.	-30...+80 °C	-5...+80 °C
021	**221**	**621**	4 × 0.25 mm²	PVC (br, bla, ble, no)	2 M	PUR/PVC	env. 4.8	15 × Ø ext.	-30...+80 °C	-5...+80 °C
031	**231**	**631**	4 × 0.25 mm²	PP (br, bla, ble, no)	5 M	PUR (UL/CSA)	env. 4.4	10 × Ø ext.	-40...+80 °C	-25...+80 °C
051	**251**	**651**	4 × 0.25 mm²	PP (br, bla, ble, no)	10 M	PUR(UL/CSA),résist.au soudage àl'arc	env. 4.4	10 × Ø ext.	-40...+90 °C	-25...+90 °C
013	**213**	**613**	3 × 0.34 mm²	PVC (br, ble, no)		PVC (UL/CSA)	env. 4.6	10 × Ø ext.	-30...+80 °C	-5...+80 °C
023	**223**	**623**	3 × 0.34 mm²	PVC (br, ble, no)	2 M	PUR/PVC	env. 4.9	15 × Ø ext.	-30...+80 °C	-5...+80 °C
033	**233**	**633**	3 × 0.34 mm²	PP (br, ble, no)	5 M	PUR (UL/CSA)	env. 4.3	10 × Ø ext.	-40...+80 °C	-25...+80 °C
053	**253**	**653**	3 × 0.34 mm²	PP (br, ble, no)	10 M	PUR(UL/CSA),résist.au soudage àl'arc	env. 4.3	10 × Ø ext.	-40...+90 °C	-25...+90 °C
014	**214**	**614**	4 × 0.34 mm²	PVC (br, bla, ble, no)		PVC (UL/CSA)	env. 5.0	10 × Ø ext.	-30...+80 °C	-5...+80 °C
024	**224**	**624**	4 × 0.34 mm²	PVC (br, bla, ble, no)	2 M	PUR/PVC	env. 5.2	15 × Ø ext.	-30...+80 °C	-5...+80 °C
034	**234**	**634**	4 × 0.34 mm²	PP (br, bla, ble, no)	5 M	PUR (UL/CSA)	env. 4.7	10 × Ø ext.	-40...+80 °C	-25...+80 °C
054	**254**	**654**	4 × 0.34 mm²	PP (br, bla, ble, no)	10 M	PUR(UL/CSA),résist.au soudage àl'arc	env. 4.7	10 × Ø ext.	-40...+90 °C	-25...+90 °C
015	**215**	**615**	5 × 0.34 mm²	PVC (br, bla, ble, no, ve/ja)		PVC (UL/CSA)	env. 5.2	10 × Ø ext.	-30...+80 °C	-5...+80 °C
025	**225**	**625**	5 × 0.34 mm²	PVC (br, bla, ble, no, ve/ja)	2 M	PUR/PVC	env. 5.9	15 × Ø ext.	-30...+80 °C	-5...+80 °C
035	**235**	**635**	5 × 0.34 mm²	PP (br, bla, ble, no, ve/ja)	5 M	PUR (UL/CSA)	env. 5.0	10 × Ø ext.	-40...+80 °C	-25...+80 °C
126	**–**	**732**	5 × 0.34 mm²	PP (br, bla, ble, no, ve)	5 M	PUR (UL/CSA)	env. 5.0	10 × Ø ext.	-40...+80 °C	-25...+80 °C
055	**255**	**655**	5 × 0.34 mm²	PP (br, bla, ble, no, ve/ja)	10 M	PUR(UL/CSA),résist.au soudage àl'arc	env. 5.0	10 × Ø ext.	-40...+90 °C	-25...+90 °C

gris	noir	Nombre/section des conducteurs	Isolation des con-ducteurs	Chaînes porte-câbles	Gaine	Diamètre extérieur	Rayon/flexion (en mouvem.)	Plage de tempéra-tures (fixe)	Plage de tempéra-tures (mobile)
200 blindé	**600 blindé**	3 × 0.34 mm²	PVC (br, ble, no)		PVC (UL/CSA)	env. 5.0	10 × Ø ext.	-30...+80 °C	-5...+80 °C
201 blindé	**601 blindé**	4 × 0.34 mm²	PVC (br, bla, ble, no)		PVC (UL/CSA)	env. 5.3	10 × Ø ext.	-30...+80 °C	-5...+80 °C
240 blindé	**640 blindé**	3 × 0.34 mm²	PP (br, ble, no)	5 M	PUR (UL/CSA)	env. 5.0	10 × Ø ext.	-40...+80 °C	-25...+80 °C
241 blindé	**641 blindé**	4 × 0.34 mm²	PP (br, bla, ble, no)	5 M	PUR (UL/CSA)	env. 5.3	10 × Ø ext.	-40...+80 °C	-25...+80 °C