GRA

CAPTEUR ANGULAIRE SIMPLE TOUR A EFFET HALL AVEC ARBRE

Capteur angulaire pour des plages de mesure jusqu'à 360°, avec possibilité de programmer des versions analogiques par paliers de ±15°.

Technologie Hall sans contact pour une durée de vie utile pratiquement illimitée du capteur, grâce à l'absence d'usure de l'élément principal.

Les nombreuses configurations disponibles facilitent l'installation de ce produit sur les machines.

Le degré de protection IP élevé, la remarquable résistance aux chocs et aux vibrations ainsi que les performances en termes de compatibilité électromagnétique rendent ces produits particulièrement adaptés aux principales applications du secteur de l'hydraulique mobile.

Ils sont développés pour offrir une solution robuste et fiable dans des applications diverses : machines agricoles, engins de travaux publics et moyens de levage

CARACTERISTIQUES TECHNIQUES

Plage de mesure

Différentes valeurs ±180° en option, programmables par paliers de ±15° (UNIQUEMENT pour les versions analogiques).

Tension d'alimentation

+5Vcc (uniquement pour sortie 0.5..4.5Vcc), +9…+36Vcc (voir signal de sortie pour la tension d'alimentation adéquate)

Signal de sortie

Sortie ratiométrique 0,5...4,5Vcc (alimentation +5Vcc) ; 0,5...4,5Vcc ; 0...10V ; 4...20mA ; CANopen, SAE J1939

Connexions électriques

AMP Superseal 6P 282108-1 ; DEUTSCH 6P DT04-6P

Résolution et vitesse de rotation

12 bits (sortie analogique); 14 bits (sortie CANopen/SAE J1939); 120 tr/mn maximum

Linéarité

< ± 0.5%PE

Température d'exploitation et coefficient de température

40°C ...+85°C (valeurs supérieures en option); dérive thermique < 50 ppm/°C

Vibrations

20g entre 10 Hz et 2000 Hz IEC 60068-2-6

Chocs

Impulsifs sur 3 axes ; 50g 11 ms IEC 60068-2-27

Compatibilité électromagnétique

2014/30/EU Electromagnetic Compatibility (EMC)

Durée de vie utile

35M d'opérations (stroke ±75°)

Degré de protection IP

IP67 - IPX9K avec connecteur d'accouplement femelle installé AMP282090-1 (version GRA-A) et connecteur d'accouplement DT06-6S (version GRA-D)

Matériau de construction du corps du transducteur

PBT

DIMENSIONS MECANIQUES

VERSION AMP

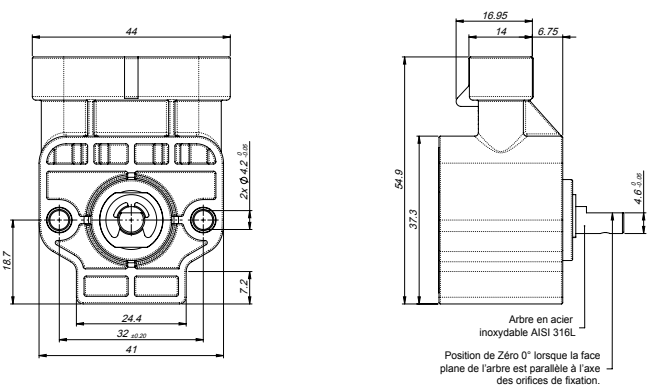

VERSION DEUTSCH

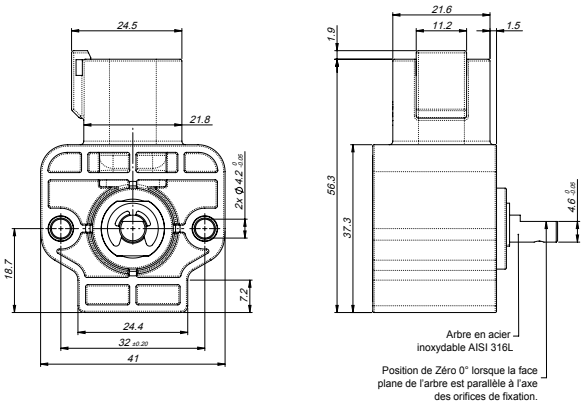

CONNEXIONS ELECTRIQUES

VERSION AMP

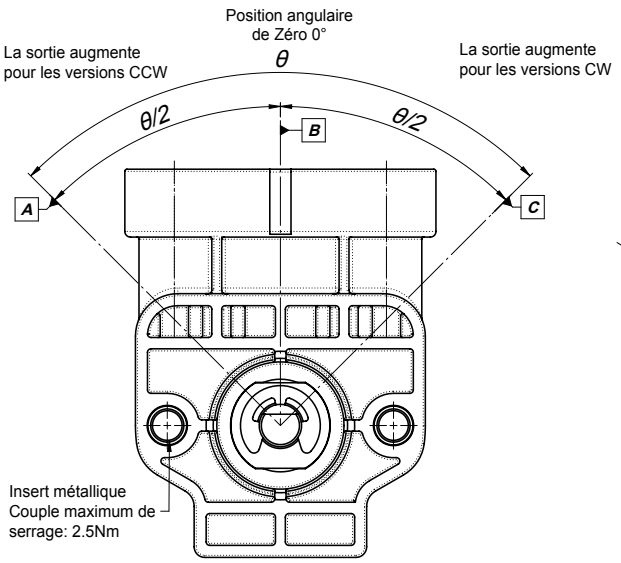

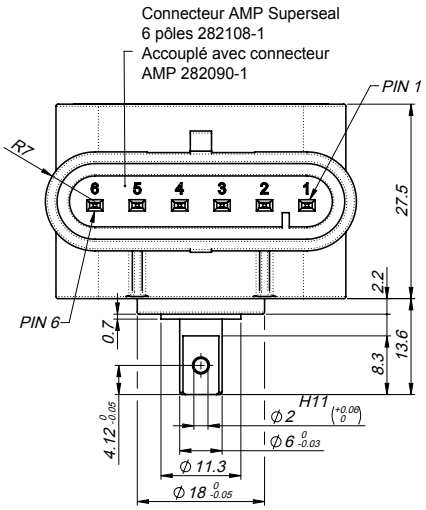

CONNEXIONS ANALOGIQUE VERSION SIMPLE

1. TERRE 1
2. + ALIMENTATION 1
3. SORTIE 1
4. n.c.
5. n.c.
6. n.c.

CONNEXIONS ANALOGIQUE VERSIONS REDONDANTES

1. TERRE 1
2. + ALIMENTATION 1
3. SORTIE 1
4. TERRE 2
5. + ALIMENTATION 2
6. SORTIE2

CONNEXIONS - CAN/J1939

1. TERRE
2. + ALIMENTATION
3. n.c.
4. n.c.
5. CAN-L
6. CAN-H

Référence	*Sortie CW (HORAIRE)*	*Sortie CCW (ANTI-HORAIRE)*
A	*Sortie: 0.5 Vdc*	*Sortie: 4.5 vdc*
B	*Position angulaire de Zéro 0°*	*Position angulaire de Zéro 0°*
C	*Sortie: 4.5 Vdc*	*Sortie: 0.5 Vdc*

LES BROCHES "n.c." NE DOIVENT PAS ETRE CONNECTEES

VERSION DEUTSCH

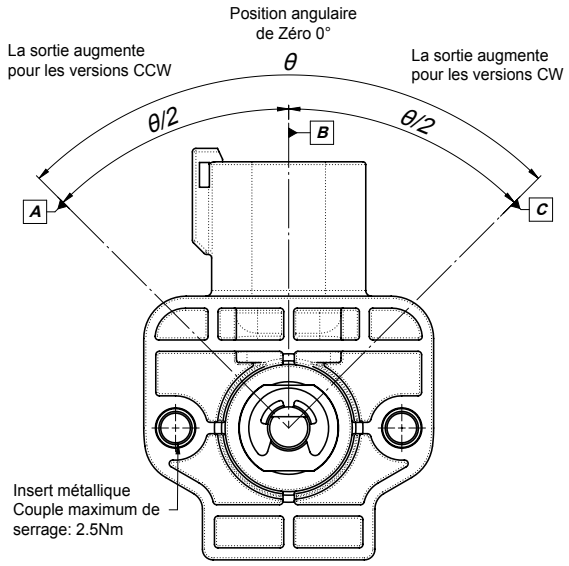

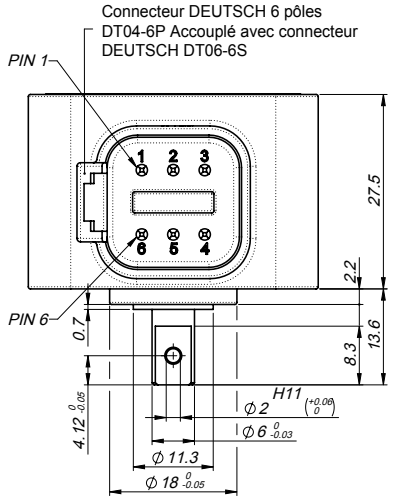

CONNEXIONS ANALOGIQUE VERSION SIMPLE

1. TERRE 1
2. + ALIMENTATION 1
3. SORTIE 1
4. n.c.
5. n.c.
6. n.c.

CONNEXIONS ANALOGIQUE VERSIONS REDONDANTES

1. TERRE 1
2. + ALIMENTATION 1
3. SORTIE 1
4. TERRE 2
5. + ALIMENTATION 2
6. SORTIE2

CONNEXIONS - CAN/J1939

1. TERRE
2. + ALIMENTATION
3. n.c.
4. n.c.
5. CAN-L
6. CAN-H

Référence		
A	*Sortie: 0.5 Vdc*	*Sortie: 4.5 vdc*
B	*Position angulaire de Zéro 0°*	*Position angulaire de Zéro 0°*
C	*Sortie: 4.5 Vdc*	*Sortie: 0.5 Vdc*

LES BROCHES "n.c." NE DOIVENT PAS ETRE CONNECTEES

SPECIFICATIONS DE FONCTIONNEMENT: GRAPHIQUES DES SIGNAUX DE SORTIE

SENS HORAIRE CW SIMPLE - SENS DE ROTATION 1

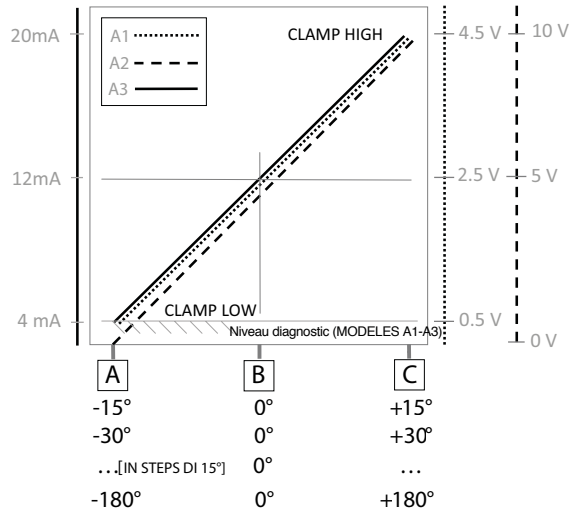

SENS ANTIHORAIRE CW SIMPLE - SENS DE ROTATION 2

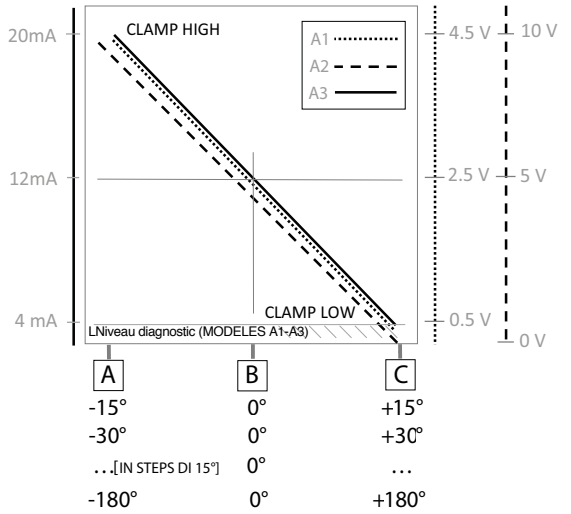

REDONDANT - SENS DE ROTATION 1

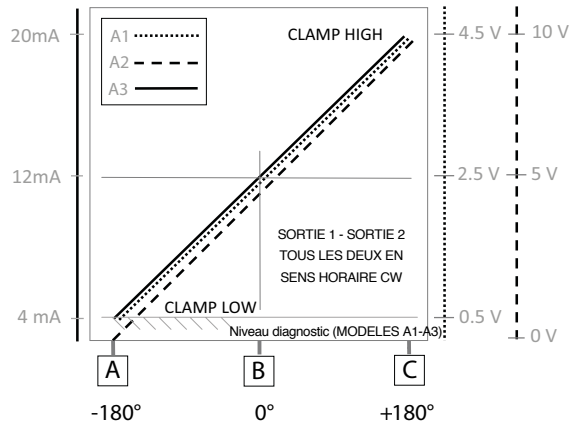

REDONDANT - SENS DE ROTATION 2

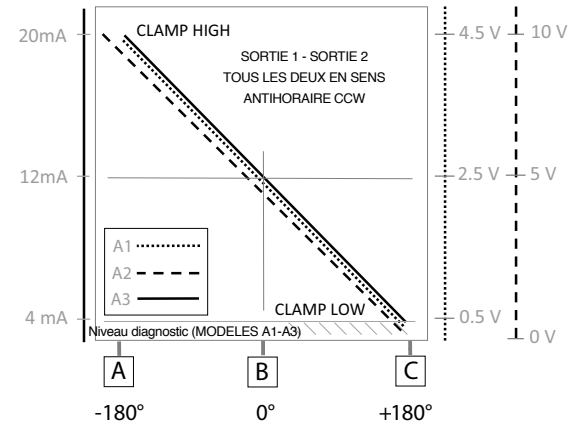

REDONDANT - SENS DE ROTATION 3

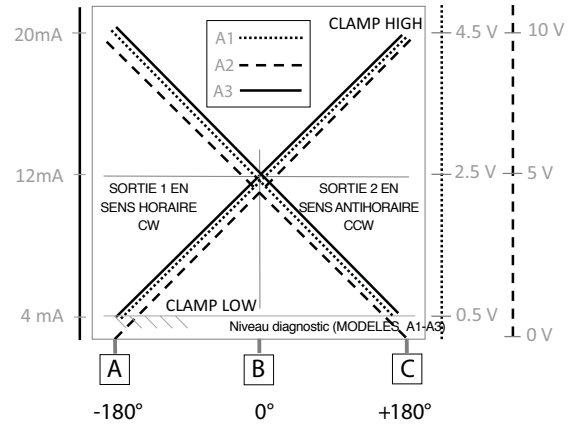

REDONDANT - SENS DE ROTATION 4

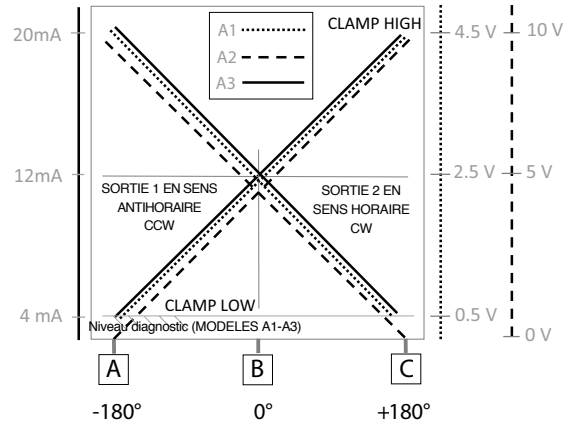

CONDITIONS DE CHARGE

Sorties +0.5Vcc...+4.5 Vcc avec alimentation +9...36Vcc et +0..10Vcc avec alimentation +11..36Vcc: il est recommandé une résistance de charge > 100 KΩ

Sorties +0,5Vcc…+4,5 Vcc avec alimentation +5 Vcc : résistance de charge recommandée > 10 KΩ

Sorties +4...20 mA avec alimentation < + 15..36Vcc : la résistance de charge maximum admissible est de 200 Ω

Sorties +4...20 mA avec alimentation > + 15..36Vcc : la résistance de charge maximum admissible est de 500 Ω

CODE DE COMMANDE

CONNEXIONS ELECTRIQUES	
Sortie connecteur AMP Superseal 6P	**A**
Sortie connecteur Deutsch 6P	**D**

TYPOLOGIE CIRCUIT	
Simple	**S**
Redondant (uniquement pour les sorties analogiques)	**R**

ANGLE/SORTIE 1 (sortie pour canal simple)	
(sortie analogique A1-A2-A3 programmable par paliers de ±15°)	**XXX**

ANGLE/CANAL 2 (uniquement pour les versions redondantes)	
(sortie analogique A1-A2-A3 programmable par paliers de ±15°)	**XXX**

TENSION D'ALIMENTATION	
+5Vcc (uniquement pour la sortie A1)	**L**
+9…+36Vcc (voir signal de sortie pour la tension d'alimentation adéquate)	**H**

TYPE DE SORTIE	
Sortie +0,5…+4,5Vcc (disponible avec alimentation L = sortie ratiométrique ou alimentation H = sortie 0,5...4,5Vcc)	**A1**
sortie 0...+10Vcc (alimentée +11..36Vcc	**A2**
sortie 4...20mA (alimentée +9...36Vcc)	**A3**
sortie CANopen (alimentée +9...36Vcc) (disponible en version simple avec plage de mesure de +/-180°)	**C1**
SAE J1939 (alimentée +9...36Vcc) (disponible en version simple avec plage de mesure de +/-180°)	**C2**

SENS DE ROTATION	
sens horaire CW (simple) sens horaire CW pour les deux versions (redondante ou CAN/J1939)	**1**
sens antihoraire CCW (simple) sens antihoraire CCW pour les deux versions (redondante ou CAN/J1939)	**2**
CANAL 1 sens antihoraire CCW et CANAL 2 sens horaire CW (uniquement pour la version redondante et CAN/J1939)	**3**
CANAL 1 sens horaire CW et CANAL 2 sens antihoraire CCW (uniquement pour la version redondante et CAN/J1939)	**4**

ENTRAINEMENT	
Arbre	**A**

CERTIFICATS	
0	Aucun certificat en annexe
L	Courbe de linéarité à joindre

ACCESSORIES	
X	Aucun accessoire dans l'emballage

CODE DE COMMANDE

EXEMPLE DE DESCRIPTION: GRAAS180000HC14A00 0000X00

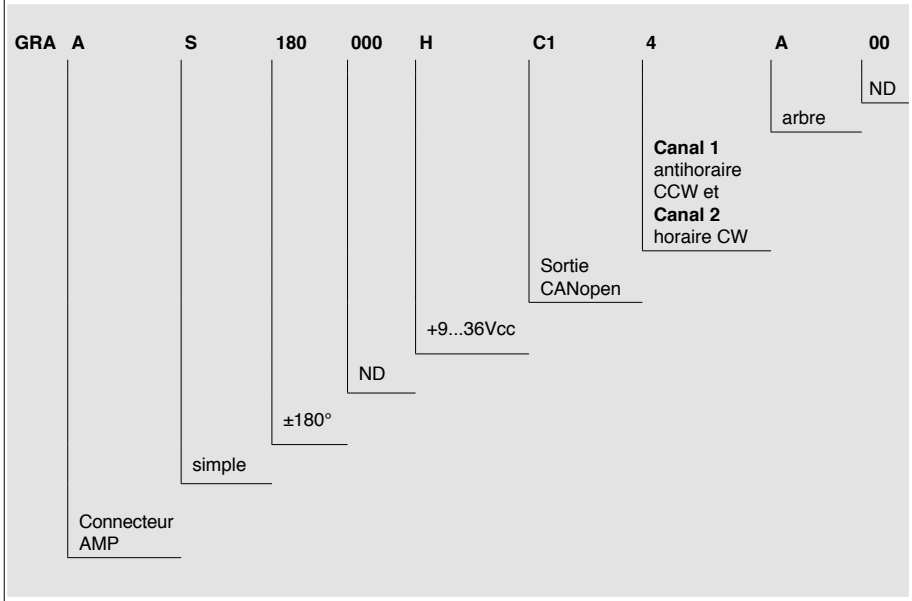

GEFRAN spa se réserve le droit d'apporter, à tout moment et sans préavis, les modifications esthétiques ou fonctionnelles jugées nécessaires.

GEFRAN spa
via Sebina, 74
25050 PROVAGLIO D'ISEO (BS) - ITALIA
tel. 0309888.1 - fax. 0309839063
Internet: http://www.gefran.com