Donnée technique

AMYRA.3.65.E

Eclairage à LED pour cabines de peinture

C.C.E.A. srl
Via Piave, 2
36077 Altavilla Vicentina (VI) - Italy
Tel. ++39 0444 572083
Fax. ++39 0444 572337
E-mail: ccea@ccealights.com
www.ccealights.com

- **Système d'éclairage à LED pour l'installation à l'intérieur des Cabines de Peinture.**
- Flux de lumière exceptionnellement puissant.
- Couleur lumière 6500K.
- Structure en aluminium peint
- Verre de protection Tempéré.
- Diffuseur en PMMA.
- Version 60W de puissance.
- Bloc d'alimentation en 24Vdc intégré (IDS system).
- Longueur 1000 mm
- **Version Externe**
- Dimmable (réglementation de la luminosité)

MODELES

Modèle	Alimentation	Puissance	Couleur lumière	Courant	Faisceau	Lumen	Câble Longueur	Poids
AMYRA.3.65.E	24VDC	60 W	6500 K – CRI80	2,4 A	120°	5300 lm	1,5 mt	4,0 Kg

CARACTERISTIQUES TECHNIQUES

Structure	Aluminium peint
Verre de protection	Tempéré transparent sp.4mm
Diffuseur	PRISMATIQUE PMMA
Indice de protection	IP67
Classe IEC	III
Type de LED	Mini power LED
Durée de vie du LED	> 60.000 h.
Fixation	Encastrable avec vis M5
Connexion électrique	Câble PUR 3G 0,75mmq
Température de fonctionnement	min -5° C - max +55° C
Couleur de la lampe	RAL 9010

DIMENSIONS (Mesures en mm)

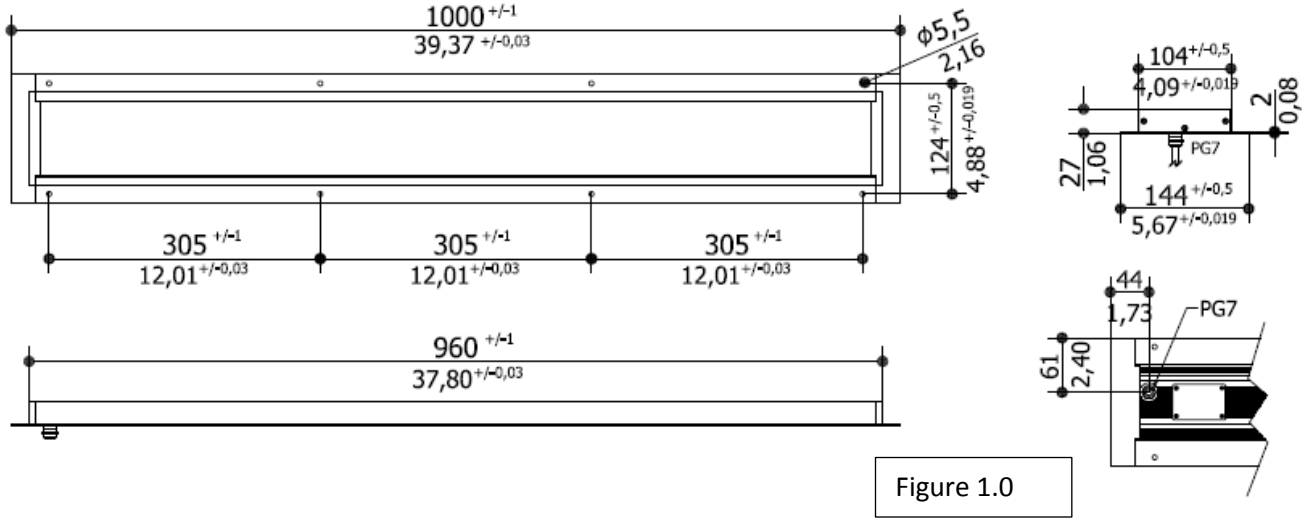

Figure 1.0

Les tolérances indiquées dérivent des modalités de travail des matières premier. On recommande l'installation de la lampe avec des goujons.

Les informations contenues dans le présent document peuvent être modifiées à tout moment sans préavis et ne comportent pas l'engagement, même implicite, de quelque obligation que ce soit de la part de la C.C.E.A. srl.

Donnée technique

AMYRA.3.65.E

Eclairage à LED pour cabines de peinture

C.C.E.A. srl
Via Piave, 2
36077 Altavilla Vicentina (VI) - Italy
Tel. ++39 0444 572083
Fax. ++39 0444 572337
E-mail: ccea@ccealights.com
www.ccealights.com

CONNEXION 24Vdc

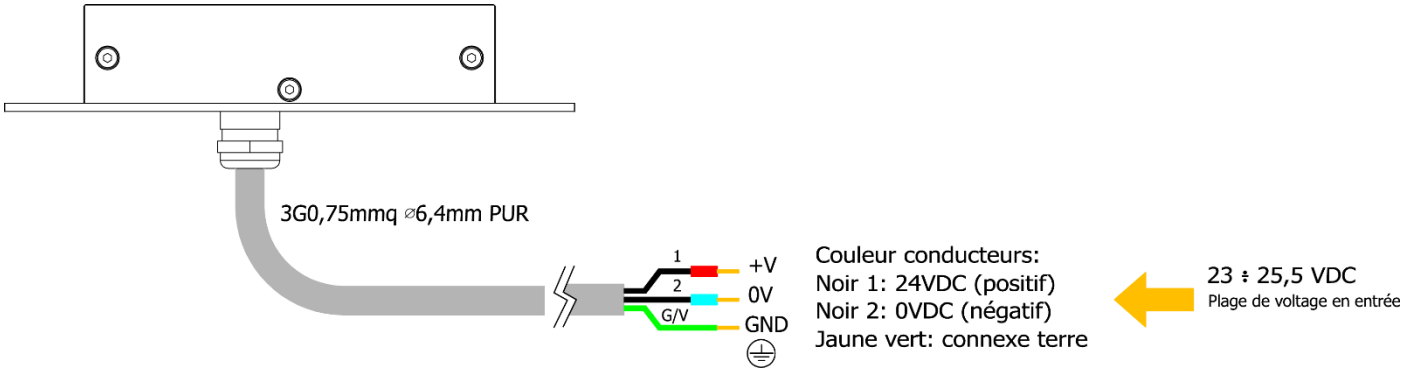

INSTALLATION

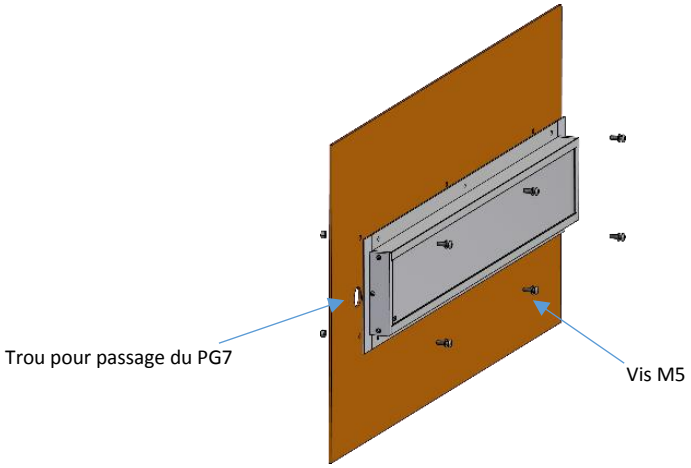

Pour les dimensions des trous de fixation et pour la position du PG7, voir Dessin 1.0.

GRAPHIQUE DE LUMINOSITE' – H.1000mm

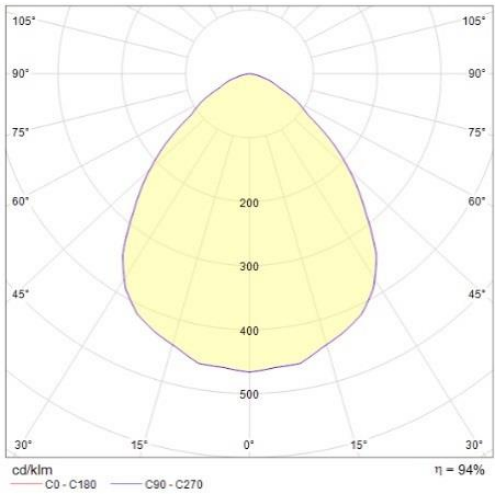

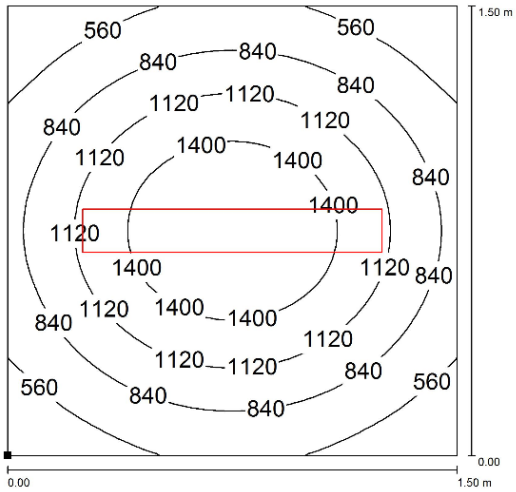

Hauteur 1 mètre
Emin 313lx
Emax 1676lx
Em 968lx

Les informations contenues dans le présent document peuvent être modifiées à tout moment sans préavis et ne comportent pas l'engagement, même implicite, de quelque obligation que ce soit de la part de la C.C.E.A. srl.

Donnée technique

AMYRA.3.65.E

Eclairage à LED pour cabines de peinture

C.C.E.A. srl
Via Piave, 2
36077 Altavilla Vicentina (VI) - Italy
Tel. ++39 0444 572083
Fax. ++39 0444 572337
E-mail: ccea@ccealights.com
www.ccealights.com

DRIVER D'ALIMENTATION AC/DC POUR ALIMENTATION EN 230V

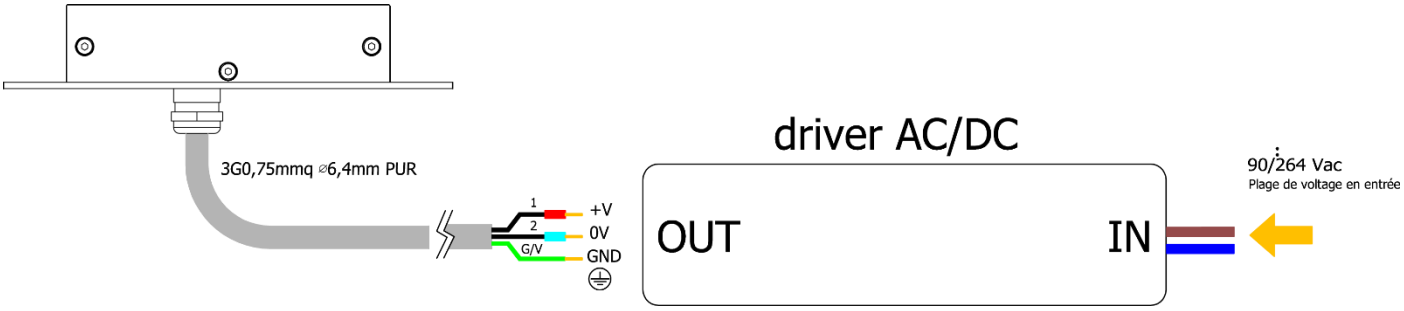

	CODE	DESCRIPTION	Numéro de lampes
	A0371005061023D	Driver AC/DC 24VDC 100 W (Meanwell LPV-60-24) Vin: 90-264Vac 47/63Hz dim.190x52x37mm (LxBxH)	1
	A0381005061124B	Driver AC/DC 24VDC 120W (Meanwell DR-120-24) Vin: 90-264Vac 47/63Hz dim.65,5x125,5x100mm (LxBxH)	2
	A0531005062700E	Driver AC/DC 24VDC 240W (Meanwell DRP-240-24) Vin: 90-264Vac 47/63Hz dim.125,2x125,2x100mm (LxBxH)	4
	A0541005062800E	Driver AC/DC 24VDC 480W (Meanwell DRP-480-24) Vin: 90-264Vac 47/63Hz dim.227x125,2x100mm (LxBxH)	6

Les informations contenues dans le présent document peuvent être modifiées à tout moment sans préavis et ne comportent pas l'engagement, même implicite, de quelque obligation que ce soit de la part de la C.C.E.A. srl.