Baumer
Passion for Sensors

Codeurs incrémentaux

ITD 70 A 4 Y 2

Axe creux traversant ø38 à ø65 mm

1000...2500 impulsions par tour

Vue d'ensemble

- Codeur axe creux traversant max. ø65 mm
- Max. 2500 impulsions par tour
- Détection optique
- Montage avec ressort anti-rotation
- Vis de fixation sur ø164 mm
- Signaux de sortie TTL ou HTL
- Sortie câble radiale

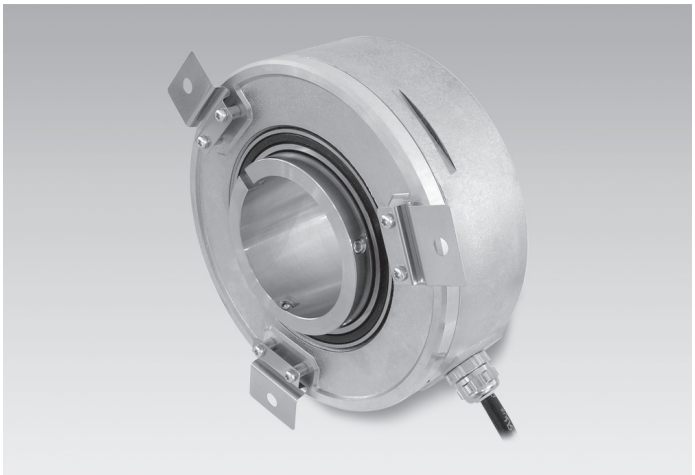

Caractéristiques techniques

Caractéristiques électriques

Alimentation	5 VDC ±5 % 8...30 VDC
Protection contre l'inversion de polarité	Oui
Courant de service à vide	≤100 mA
Impulsions par tour	1000 … 2500
Signal de référence	Top zéro, largeur 90°
Principe de détection	Optique
Fréquence de sortie	≤120 kHz
Signaux de sortie	A, B, 0 + compléments
Etage de sortie	TTL (Transistors de puissance) HTL (Transistors de puissance)
Immunité	DIN EN 61000-6-2
Emission	DIN EN 61000-6-3

Caractéristiques mécaniques

Taille (bride)	ø150 mm
Type d'axe	ø38...65 mm (traversant)
Kit de fixation	051
Protection DIN EN 60529	IP 54
Vitesse de rotation	≤4000 t/min
Matière	Aluminium, non laqué Axe: acier inoxydable
Température d'utilisation	-20...+70 °C
Humidité relative	90 % sans condensation
Résistance	DIN EN 60068-2-6 Vibrations 10 g, 55-2000 Hz DIN EN 60068-2-27 Choc 100 g, 11 ms
Raccordement	Câble 1 m
Poids	2500 g

Option

- Version avec connecteur au bout du câble

2020-02-19 Les caractéristiques du produit et les données techniques spécifiées n'expriment ou n'impliquent aucune garantie. Toute modification technique réservée.

ITD 70 A 4 Y 2

Axe creux traversant ø38 à ø65 mm

1000...2500 impulsions par tour

Affectation des bornes

Câble	Désignation
vert	Voie A
brun	Voie A inv.
gris	Voie B
noir	Voie B inv.
rose	Voie 0
blanc	Voie 0 inv.
rouge	+U alimentation
bleu	0 V alimentation
jaune	Retour +U alimentation
violet	Retour 0 V alimentation
transparent	Blindage/boîtier

Signaux de sortie

Pour une rotation en sens horaire et vue côté bride.

NI - Signaux de sortie

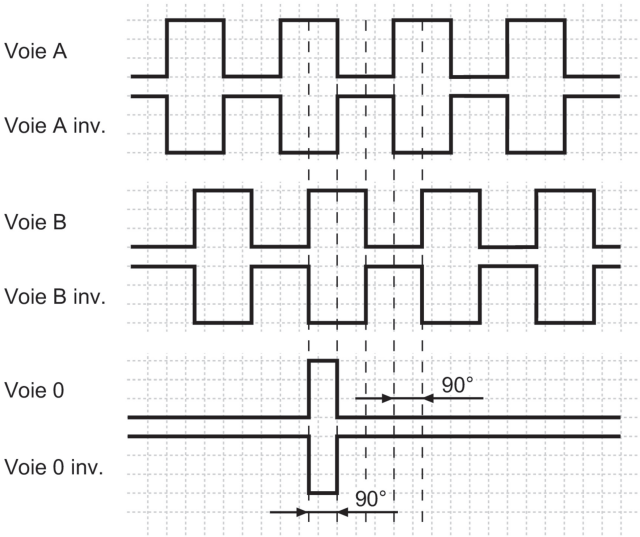

Niveaux électriques

Sorties	Emetteur de ligne
Niveau Haut	≥2,4 V
Niveau Bas	≤0,5 V
Charge	≤70 mA

Sorties	Totem pôle
Niveau Haut	≥UB -3 V
Niveau Bas	≤1,5 V
Charge	≤70 mA

2020-02-19 Les caractéristiques du produit et les données techniques spécifiées n'expriment ou n'impliquent aucune garantie. Toute modification technique réservée.

ITD 70 A 4 Y 2

Axe creux traversant ø38 à ø65 mm

1000...2500 impulsions par tour

Dimensions

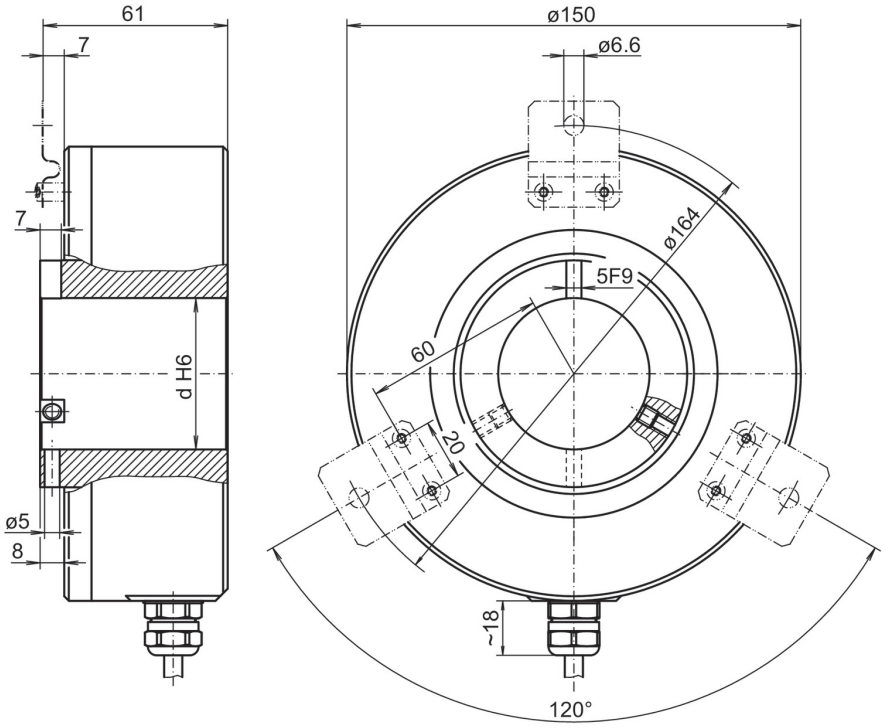

2020-02-19 Les caractéristiques du produit et les données techniques spécifiées n'expriment ou n'impliquent aucune garantie. Toute modification technique réservée.

ITD 70 A 4 Y 2

Axe creux traversant ø38 à ø65 mm
1000...2500 impulsions par tour

Référence de commande

	ITD 70 A 4 Y 2	#####	#	NI	KR1	S	##	IP54	051
Produit									
	ITD 70 A 4 Y 2								
Nombre d'impulsions									
1000		1000							
1024		1024							
2048		2048							
2500		2500							
Alimentation / Sortie									
5 VDC / TTL niveau, Emetteur de ligne			T						
8...30 VDC / HTL niveau, push-pull			H						
8...30 VDC / TTL niveau, Emetteur de ligne			R						
Signaux de sortie									
A, A inv, B, B inv, 0, 0 inv				NI					
Raccordement									
Câble 1 m, radial					KR1				
Température d'utilisation									
-20...+70 °C						S			
Axe creux traversant									
ø40 mm							40		
ø42 mm							42		
ø45 mm							45		
ø50 mm							50		
ø55 mm							55		
ø60 mm							60		
ø65 mm							65		
Protection									
IP 54								IP54	
Kit de fixation									
Variante de montage 051									051

Autres diamètres sur demande.

2020-02-19 Les caractéristiques du produit et les données techniques spécifiées n'expriment ou n'impliquent aucune garantie. Toute modification technique réservée.