Baumer
Passion for Sensors

Codeurs incrémentaux

ITD21H01

Axe creux traversant ø14 mm

100…10000 impulsions par tour

Vue d'ensemble

- Taille ø58 mm
- Précise détection optique
- Niveau signal de sortie TTL ou HTL
- Axe creux traversant, ø14 mm
- Pour le montage avec arbres coniques
- Max. 10000 impulsions par tour
- Température d'utilisation -30...+100 °C
- Câble détachable - Sortie tangentielle

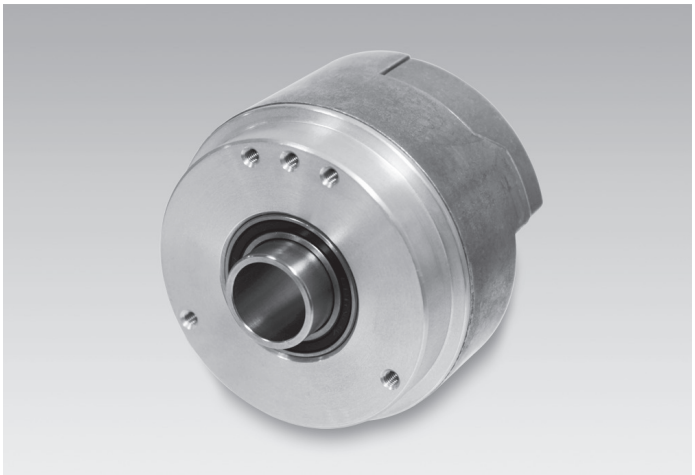

Caractéristiques techniques

Caractéristiques électriques	
Alimentation	5 VDC ±5 % 8...30 VDC
Protection contre l'inversion de polarité	Oui
Courant de service à vide	≤100 mA
Impulsions par tour	100 … 10000
Signal de référence	Top zéro, largeur 90°
Principe de détection	Optique
Fréquence de sortie	≤300 kHz (TTL) ≤160 kHz (HTL)
Signaux de sortie	A, B, 0 + compléments
Etage de sortie	TTL (Transistors de puissance) HTL (Transistors de puissance)
Immunité	DIN EN 61000-6-2
Emission	DIN EN 61000-6-3

Caractéristiques mécaniques	
Taille (bride)	ø58 mm
Type d'axe	ø14 mm (traversant)
Protection DIN EN 60529	IP 65
Vitesse de rotation	≤6000 t/min
Couple de démarrage	≤0,015 Nm (+20 °C)
Matière	Boîtier: aluminium Axe: acier inoxydable
Température d'utilisation	-30...+100 °C
Humidité relative	90 % sans condensation
Résistance	DIN EN 60068-2-6 Vibrations 20 g, 60-2000 Hz DIN EN 60068-2-27 Choc 100 g, 6 ms
Raccordement	Connecteur circuit imprimé, 8 points
Poids	150 g

2020-02-10 Les caractéristiques du produit et les données techniques spécifiées n'expriment ou n'impliquent aucune garantie. Toute modification technique réservée.

ITD21H01

Axe creux traversant ø14 mm
100…10000 impulsions par tour

Affectation des bornes

Borne	Désignation
1	+U alimentation
2	0 V alimentation
3	Voie A
4	Voie A inv.
5	Voie B
6	Voie B inv.
7	Voie 0
8	Voie 0 inv.

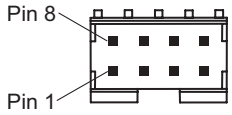

Signaux de sortie

Pour une rotation en sens horaire et vue côté bride.

NI - Signaux de sortie

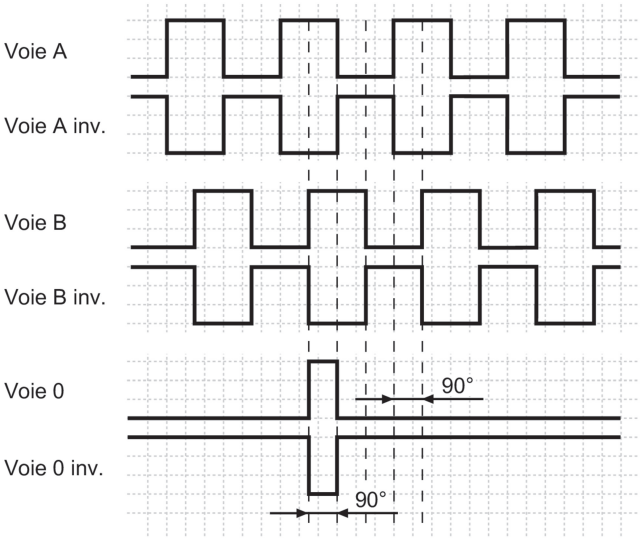

Niveaux électriques

Sorties	Emetteur de ligne
Niveau Haut	≥2,4 V
Niveau Bas	≤0,5 V
Charge	≤70 mA

Sorties	Totem pôle
Niveau Haut	≥UB -3 V
Niveau Bas	≤1,5 V
Charge	≤70 mA

2020-02-10 Les caractéristiques du produit et les données techniques spécifiées n'expriment ou n'impliquent aucune garantie. Toute modification technique réservée.

ITD21H01

Axe creux traversant ø14 mm

100…10000 impulsions par tour

Dimensions

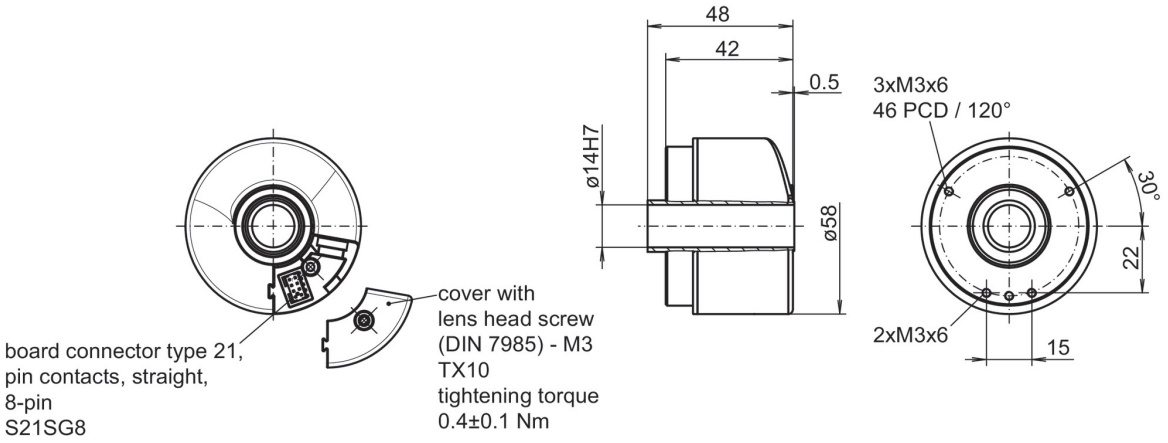

2020-02-10 Les caractéristiques du produit et les données techniques spécifiées n'expriment ou n'impliquent aucune garantie. Toute modification technique réservée.

ITD21H01

Axe creux traversant ø14 mm
100…10000 impulsions par tour

Référence de commande	ITD21H01	####	###	NI	S21SG8	E	14	65	019
Produit	ITD21H01								
Nombre d'impulsions									
100		100							
120		120							
128		150							
200		200							
256		256							
300		300							
360		360							
400		400							
500		500							
512		512							
600		600							
720		720							
900		800							
900		900							
1000		1000							
1024		1024							
1200		1200							
1250		1250							
1250		1440							
1250		1500							
1800		1800							
2000		2000							
2048		2048							
2500		2500							
3000		3000							
3600		3600							
5000		4000							
4096		4096							
5000		5000							
6000		6000							
8192(1)		8192							
10000(1)		10000							
Alimentation									
UB= 5 VDC ±5% / TTL niveau, Emetteur de ligne			T						
UB= 8...30 VDC / HTL niveau, Totem pôle			H						
UB= 8...30 VDC / TTL niveau, Emetteur de ligne			R						
UB= 5 VDC ±5% / TTL niveau, RS422-Emetteur de ligne, Attention: Ne pas court-circuit!			K						
Signaux de sortie									
A, A inv, B, B inv, 0, 0 inv				NI					
Raccordement									
Connecteur circuit imprimé type 21, contacts droits mâles, 8 points					S21SG8				
Température d'utilisation									
-30...+100 °C						E			
Axe creux traversant									
Ø14 mm, pour le montage avec arbres coniques (équipement)							14		

Les caractéristiques du produit et les données techniques spécifiées n'expriment ou n'impliquent aucune garantie. Toute modification technique réservée.
2020-02-10

ITD21H01

Axe creux traversant ø14 mm

100…10000 impulsions par tour

Référence de commande

	ITD21H01	####	###	NI	S21SG8	E	14	65	019
Indice de protection									
IP65								65	
Kit de montage									
3-bras, pitch diamètre du cercle 76 mm, montage 3 × M3 (120°)									019

(1) Résolution interpolée.

Accessoires

Accessoires de montage	
11073114	Butoir anti-rotation à 3 bras, fixation ø76 mm, vis M3 (Kit de montage 019)
11073115	Axe conique déployant ø10 mm
11073116	Axe conique déployant ø10 mm V1
11073117	Axe conique déployant ø14 mm

Connecteurs et câbles	
11072169	Câble de raccordement avec FCI à 8 points / embouts (UL/CSA), 1 m
11079112	Câble de raccordement avec contacts sertis (UL/CSA), 0,2 m

2020-02-10 Les caractéristiques du produit et les données techniques spécifiées n'expriment ou n'impliquent aucune garantie. Toute modification technique réservée.