Combinaison

Codeur avec commutateur de vitesse numérique programmable intégré
Axe creux non traversant ø16 mm
512…2500 impulsions par tour

HOG 10 + DSL

HOG 10 + DSL

Points forts

- **Vitesse d'enclenchement et de déclenchement programmable librement**
- **Commande au moyen du logiciel mis à disposition**
- **Etage de sortie HTL ou TTL**
- **512…2500 impulsions par tour**
- **Axe creux non traversant ø16 mm**
- **DSL.R: 3 sorties réglage en vitesse (sorties transistorisées indépendantes)**
- **DSL.E: 2 sorties réglage en vitesse et une sortie de contrôle**

Option

- **Module avec relais DS 93 R (seulement pour DSL.R)**

Caractéristiques électriques

Courant de service à vide	≤200 mA
HOG 10 + DSL.E	
Alimentation	9...30 VDC
HOG 10 + DSL.R	
Alimentation	15...30 VDC

Caractéristiques électriques (codeur)

Impulsions par tour	512...2500
Mode de déphasage	90° ±20°
Période	40...60 %
Signal de référence	Top zéro, largeur 90°
Fréquence de sortie	≤120 kHz
Signaux de sortie	K1, K2, K0 + compléments
Etage de sortie	HTL TTL/RS422
Principe de détection	Optique

Caractéristiques électriques (Commutat. de vitesse)

Interface	RS485
Précision de commutation	±2 % (ou Digit)
Retardement à la commut.	≤40 ms
HOG 10 + DSL.E	
Sorties de commutation	2 sorties, réglage en vitesse 1 sortie de contrôle
Puissance de commutation	5...230 VAC/VDC; 5...250 mA
HOG 10 + DSL.R	
Sorties de commutation	3 sorties, réglage en vitesse
Puissance de commutation	12 VDC; ≤40 mA

Caractéristiques mécaniques

Taille (bride)	ø105 mm
Type d'axe	ø16 mm (non traversant)
Charge	≤450 N axiale ≤600 N radiale
Protection DIN EN 60529	IP 66
Vitesse (n)	≤6000 t/min
Plage de vitesses de commutation (ns)	Impulsions = 512: ±16...6000 t/min Impulsions = 1024: ±8...6000 t/min Impulsions = 2048: ±4...3500 t/min Impulsions = 2500: ±3...2900 t/min
Couple en fonctionnement	≤2 Ncm
Moment d'inertie rotor	340 gcm²
Matières	Boîtier: aluminium Axe: inox
Température d'utilisation	-30...+85 °C
Résistance	IEC 60068-2-6 Vibrations 10 g, 10-2000 Hz IEC 60068-2-27 Choc 200 g, 6 ms
Protection contre la corrosion	IEC 60068-2-52 Brouilla. salins pour les conditions ambiantes C4 selon ISO 12944-2
Protection contre les explosions	II 3 G Ex nA IIC T4 Gc (gaz) II 3 D Ex tc IIIC T135°C Dc (poussière)
Raccordement	Boîte à bornes
Poids	3,1 kg
Immunité	EN 61000-6-2
Emission	EN 61000-6-3
Certificat	CE

12.10.2018 Sous réserve d´erreurs, de modifications techniques.

Combinaison

Codeur avec commutateur de vitesse numérique programmable intégré
Axe creux non traversant ø16 mm
512…2500 impulsions par tour

HOG 10 + DSL

Références de commande

Codeur avec commutateur de vitesse numérique DSL.E

HOG10	DN								16H7	+ DSL.E

Diamètre de l'axe
16H7 Axe creux non traversant ø16 mm

Système d'étanchéité
LR Protection contre la poussière
SR Protection contre l'humidité

Sorties incrémentales
I Étage de sortie HTL avec signaux inversés
R Étage de sortie TTL avec signaux inversés

Impulsions - voir tableau

Signaux de sortie
DN K1, K2, K0

Codeur avec commutateur de vitesse numérique DSL.R

HOG10	DN								16H7	+ DSL.R

Diamètre de l'axe
16H7 Axe creux non traversant ø16 mm

Système d'étanchéité
LR Protection contre la poussière
SR Protection contre l'humidité

Sorties incrémentales
I Étage de sortie HTL avec signaux inversés
R Étage de sortie TTL avec signaux inversés

Impulsions - voir tableau

Signaux de sortie
DN K1, K2, K0

Nombre d'impulsions

512	1024	2048	2500

Accessoires

Adaptateur USB → RS486

Connecteurs et câbles

HEK 8	Câble de détecteur pour codeur

Accessoires de montage

Butoir anti-rotation dimension M6	
11077197	Kit de montage dispositif anti-rotation (M6) et ruban de mise à la terre
11077087	Kit de montage et de démontage

Accessoire pour diagnostique

11075858	Appareil d'analyse pour codeurs HENQ 1100

Module avec relais pour HOG 10 + DSL.R

11016072	Module avec relais DS 93 R

12.10.2018 Sous réserve d´erreurs, de modifications techniques.

Combinaison

Codeur avec commutateur de vitesse numérique programmable intégré
Axe creux non traversant ø16 mm
512…2500 impulsions par tour

HOG 10 + DSL

Signaux de sortie

En case de sens de rotation positif

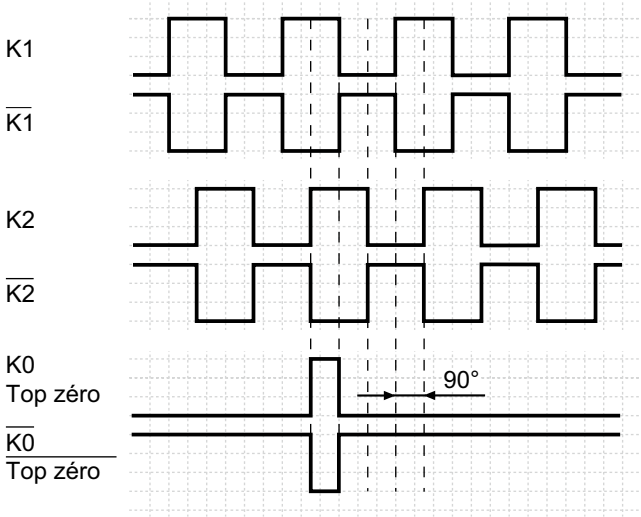

Description du raccordement

Commutateur de vitesse version DSL.R	
R1*	Sortie transistor seuil 1, programmable seuil de vitesse, Haut (12 V), Bas (0 V), max. 20 mA
R2*	Sortie transistor seuil 2, programmable seuil de vitesse, Haut (12 V), Bas (0 V), max. 20 mA
R3*	Sortie transistor seuil 3, programmable seuil de vitesse, Haut (12 V), Bas (0 V), max. 20 mA
GND*	0 V
RS485	Interface pour PC ou Laptop (besion d'un adaptateur). Fonctionnement DSL par le logiciel fourni.

* Raccordé au module rélé DS 93 R (accessoires)

Commutateur de vitesse version DSL.E	
R1 (A+B)	Sortié rélé statique 1, programmable seuil de vitesse, 5...230 VAC/DC
R2 (A+B)	Sortíe rélé statique 2, programmable seuil de vitesse, 5...230 VAC/DC
C1 (A+B)	Sortie rélé comme sortie de commande, 5...250 mA
RS485	Interface pour PC ou Laptop (besoin d'un adaptateur). Fonctionnement DSL par le logiciel fourni.

Affectation des bornes

Vue A - Bornes à la boîte raccordement

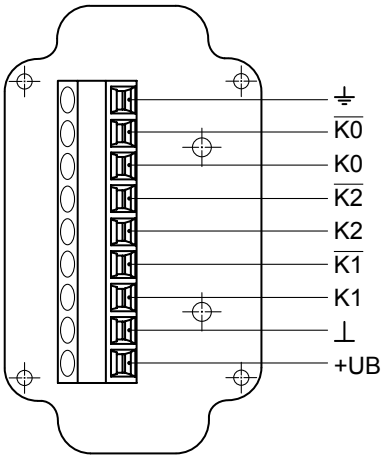

Vue B - Bornes de raccordement commutateur de vitesse Version DSL.R

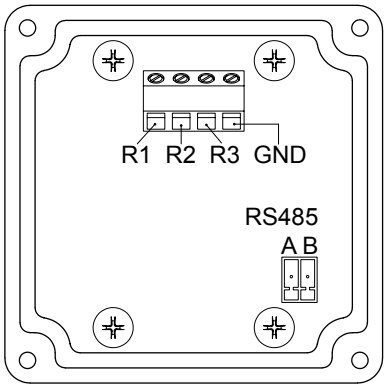

Vue B - Bornes de raccordement commutateur de vitesse Version DSL.E

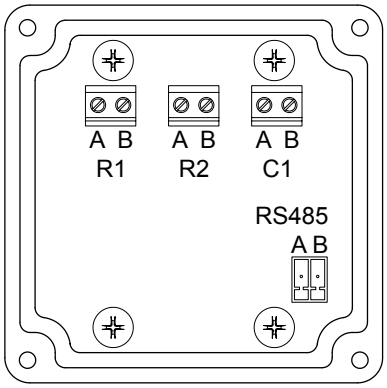

12.10.2018 Sous réserve d'erreurs, de modifications techniques.

Synoptique

Type avec DSL.E

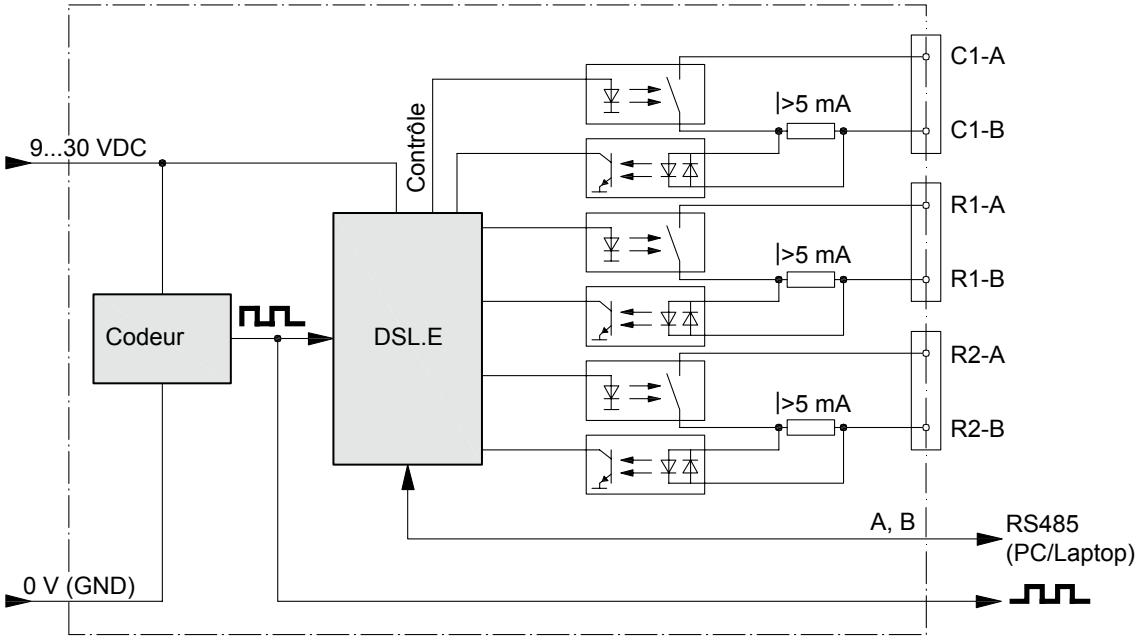

Type avec DSL.R

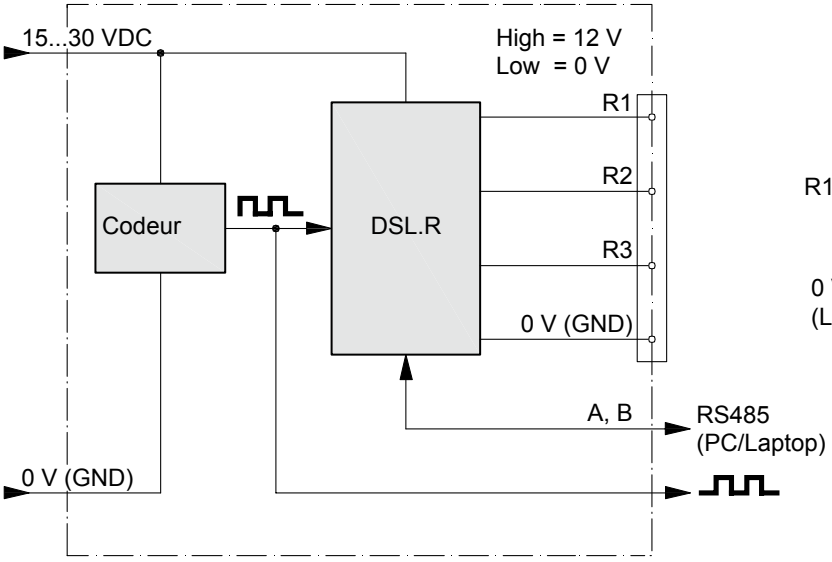

Comportement à la commutation sortie

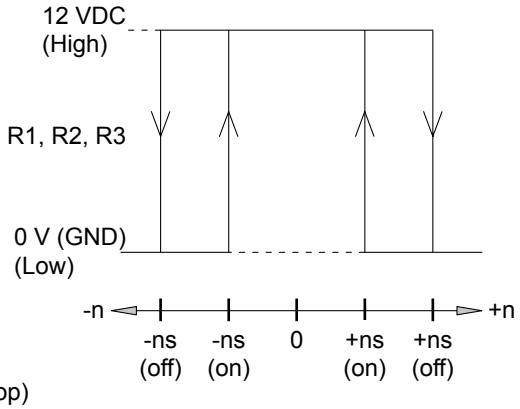

n = vitesse de rotation
ns (on) = vitesse d'enclenchement paramétrée
ns (off) = vitesse de déconnexion paramétrée

12.10.2018 Sous réserve d´erreurs, de modifications techniques.

Combinaison

Codeur avec commutateur de vitesse numérique programmable intégré
Axe creux non traversant ø16 mm
512…2500 impulsions par tour

HOG 10 + DSL

Dimensions

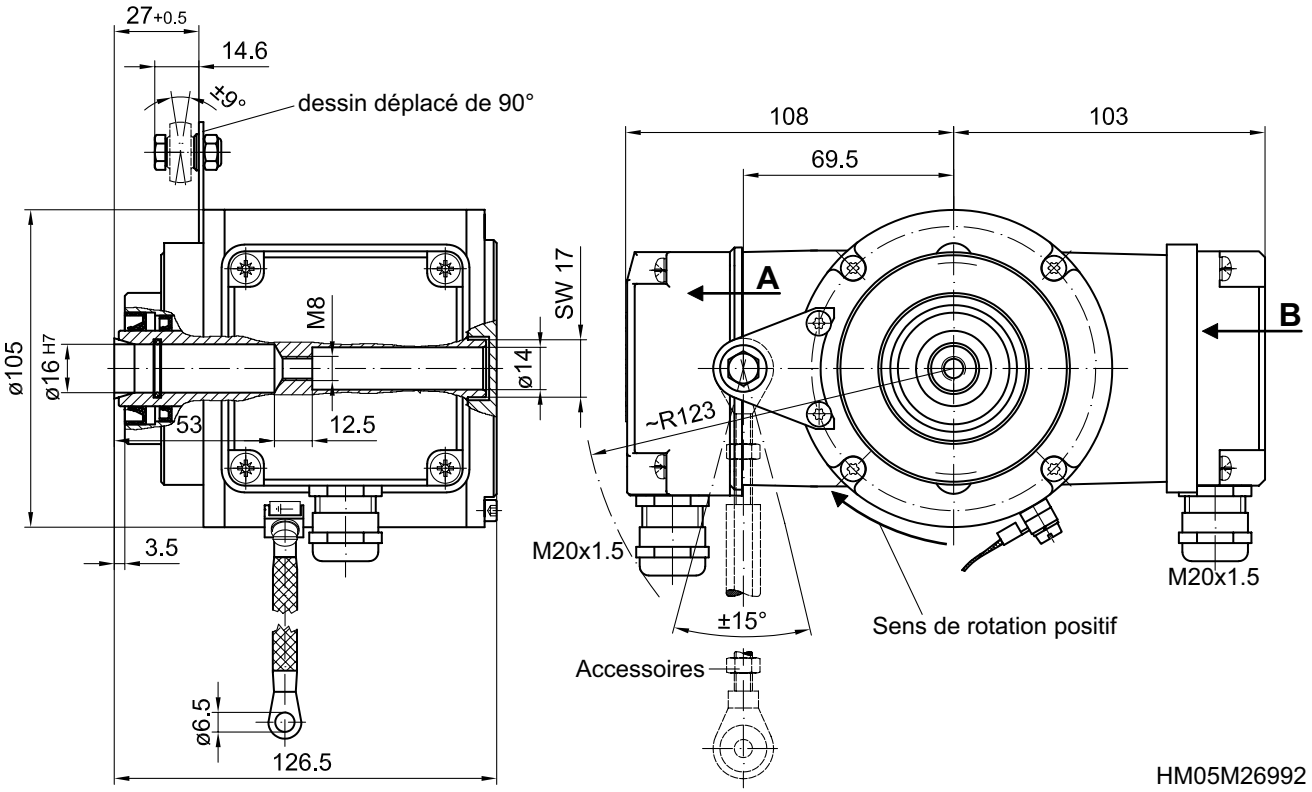

12.10.2018 Sous réserve d´erreurs, de modifications techniques.