Codeurs absolus réseau

Axe sortant avec bride standard ou bride synchro

Codeur magnétique multitours 14 bits ST / 16 bits MT

EAM580 - Axe plein PROFINET - *MAGRES*

EAM580 avec bride standard

Points forts

- **Codeur multitour / PROFINET IO**
- **Précise détection magnétique**
- **Résolution max. 30 bits (14 bits ST, 16 bits MT)**
- **Précision angulaire jusqu'à ±0,15°**
- **Haute protection jusqu'à IP 67**
- **Haute résistance aux chocs et aux vibrations**
- **LED Diagnostic**

Option

- **Protection contre corrosion C5-M**

Caractéristiques électriques

Alimentation	10...30 VDC
Courant de service typ.	90 mA (24 VDC, sans charge)
Temps d'initialisation	≤10 s mise sous tension
Interface	PROFINET IO
Fonction	Multitour
Points par tour	≤16384 / 14 bits
Nombre de tours	≤65536 / 16 bits
Précision absolue	±0,15 ° (+20 ±15 °C) ±0,25 ° (-40...+85 °C)
Principe de détection	Magnétique
Immunité	DIN EN 61000-6-2
Emission	DIN EN 61000-6-4
LED Diagnostic	4x LED dans le boîtier

Caractéristiques mécaniques

Taille (bride)	ø58 mm
Protection DIN EN 60529	IP 65 (sans joint), IP 67 (avec joint)
Vitesse de rotation	≤6000 t/min
Couple de démarrage	≤2 Ncm (+20 °C, IP 65) ≤2,5 Ncm (+20 °C, IP 67)
Charge	≤40 N axiale ≤80 N radiale
Matières	Boîtier: acier zingué Bride: aluminium Axe: inox
Température d'utilisation	-40...+85 °C (Voir remarques générales)
Humidité relative	95 %
Résistance	DIN EN 60068-2-6 Vibrations 30 g, 10-2000 Hz IEC 60068-2-27 Choc 250 g, 6 ms
Poids	360 g
Raccordement	Embase mâle 3 x M12
EAM580-SC	
Type d'axe	ø10 x 20 mm, axe avec méplat
Bride	Bride standard
EAM580-SY	
Type d'axe	ø6 x 10 mm, axe avec méplat
Bride	Bride synchro

Sous réserve d´erreurs, de modifications techniques.

Références de commande

Bride standard

EAM580-S	C	0	.		Y	PT.	14	16	0.A

Résolution multitour
16 16 bits

Résolution monotour
14 14 bits

Raccordement
Y 3 x embase mâle M12, 4 points, axiale

Protection
5 IP 65
7 IP 67

Caractéristiques de l´axe
0 ø10 x 20 mm, avec méplat

Bride
C Bride standard, ø36 mm, M3/M4

Sous réserve d´erreurs, de modifications techniques.

Codeurs absolus réseau

Axe sortant avec bride standard ou bride synchro

Codeur magnétique multitours 14 bits ST / 16 bits MT

EAM580 - Axe plein PROFINET - *MAGRES*

Références de commande

Bride synchro

EAM580-S	**Y**	**6**	**.**		**Y**	**PT.**	**14**	**16**	**0.A**

Résolution multitour
16 16 bits

Résolution monotour
14 14 bits

Raccordement
Y 3 x embase mâle M12, 4 points, axiale

Protection
5 IP 65
7 IP 67

Caractéristiques de l´axe
6 ø6 x 10 mm, avec méplat

Bride
Y Bride synchro

Sous réserve d´erreurs, de modifications techniques.
23.8.2018

EAM580 - Axe plein PROFINET - *MAGRES*

Accessoires

Connecteurs et câbles

11034355	Connecteur mâle M12, 4 points, duplex, codage D, câble 5 m (Z 185.E05)

Caractéristiques PROFINET

Protocole	PROFINET IO
Profil	Encoder Profil PNO 3.162 V4.1 et V3.1 PROFIdrive Profil PNO 3.172 V4.1
Real time classes	Realtime (RT) Class 1, IRT Class 3
Send clock	RT: 1 ms, 2 ms, 4 ms IRT: 250 µs, 500 µs, 1 ms, 2 ms, 4 ms
Update time	Min. 500 µs
Caractéristiques	- Vitesse 100 MBaud Fast Ethernet - Device replacement without exchangeable medium - Media redundancy MRP - Factor de transmission / Axe rotatif
Fonctions	- Valeur de position 32 bits avec/sans vitesse 16 ou 32 bits - Télégramme 81-83 dé PROFIdrive Profils
LED Diagnostic	Link/Activity, Status, Error

Remarques générales

Pour un dimensionnement thermique précis, il faut considérer l'auto échauffement corrélé à la vitesse, la protection, la fixation, l'ambiance ainsi que l'électronique et l'alimentation elles-mêmes. On suppose un auto échauffement environ de 3 K (protection IP 65) respectif 8 K (protection IP 67) par 1000 tr/min. Pour l'opération du codeur proche de la valeur limite il faut prendre la vraie température à la bride du codeur.

Affectation des bornes

Alimentation

Borne	Racc.	Désignation
1	+Vs	+U alimentation
2	d.u.	Non utilisé
3	0 V	0 V alimentation
4	d.u.	Non utilisé

1 x Embase mâle M12 (mâle), codage A

PROFINET (ligne de données)

Borne	Racc.	Désignation
1	TxD+	Transmission+
2	RxD+	Réception+
3	TxD-	Transmission-
4	RxD-	Réception-

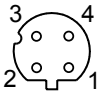

2 x Embase mâle M12 (femelle), codage D

Sous réserve d´erreurs, de modifications techniques.

Codeurs absolus réseau

Axe sortant avec bride standard ou bride synchro

Codeur magnétique multitours 14 bits ST / 16 bits MT

EAM580 - Axe plein PROFINET - *MAGRES*

Dimensions

EAM580, bride standard

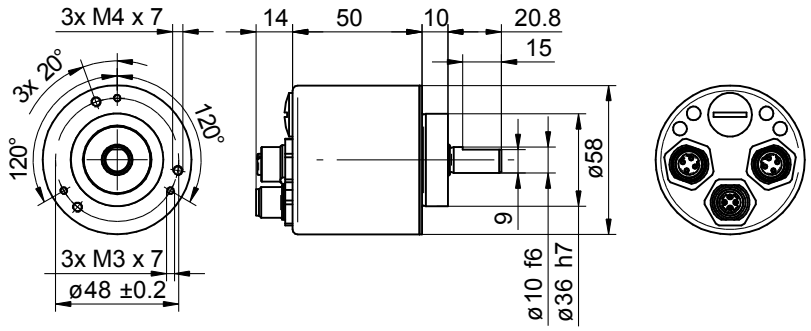

EAM580, bride synchro

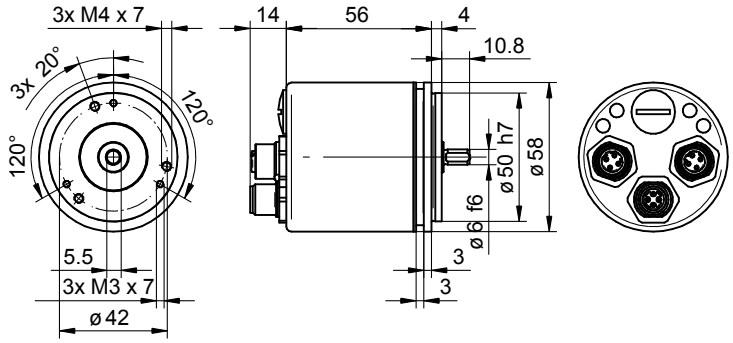

23.8.2018 Sous réserve d´erreurs, de modifications techniques.