Codeurs magnétiques

MDFM 20U4501/S35A

Dessin d'encombrement

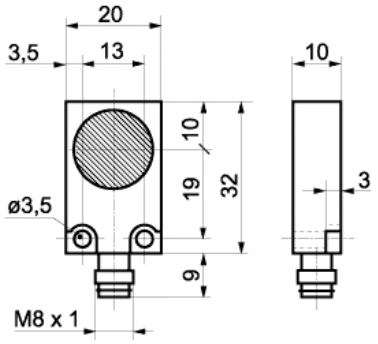

Données générales	
Plage angulaire	linear ± 11°
Erreur de linéarité	typ. 2,5%
Ajustage du point zéro	grossier: rainure de codage; fin: réglage via sortie analogique
Coefficient de température	-0,3 % K

Données électriques	
Fréquence de commutation	< 20 kHz
Plage de tension +Vs	4,75 ... 5,25 VDC
Consommation max.	10 mA
Signal de sortie	2 Vpp (sin, 2 périodes/U)
Type de signal	sin / cos
Résistance de charge	> 400 Ohm

Données mécaniques	
Type d'arbre	Arbre creux 6 x 15 mm
Version de raccordement	Raccordement par connecteur
Forme du boîtier	parallélépipédique
Matériau du boîtier	Laiton nickelé
Dimensions	32 mm
Matériau rotor	Aluminium anodisé
Tolérance de montage horizontale	± 0,5 mm
Tolérance de montage longitudinale	± 0,5 mm

Conditions ambiantes	
Température de fonctionnement	-20 ... +85 °C
Classe de protection	IP 67

Photo

Tolérances de montage

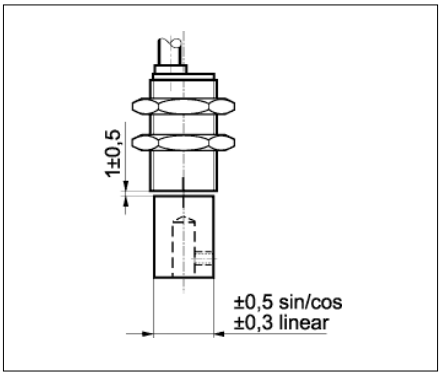

Rotor

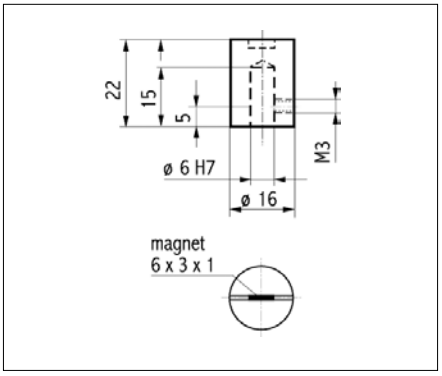

AUDIN - 8, avenue de la malle - 51370 Saint Brice Courcelles - Tel : 03.26.04.20.21 - Fax : 03.26.04.28.20 - Web : http: www.audin.fr - Email : info@audin.fr